RainBlade 1970

Interior glazed, full rainscreen design with bull nose profile

Vitrer de l'intérieur avec écran pare pluie et profilé avec un nez

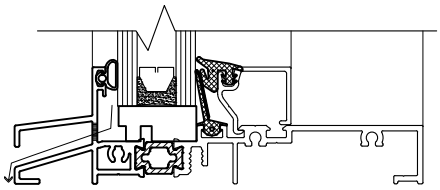

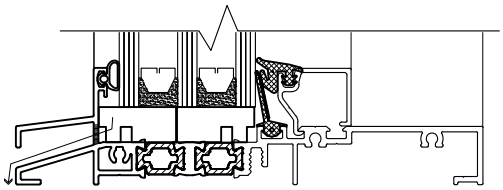

Primary components **2.5.1.1**
Composantes principales

Thermal Simulation chart ..... **2.5.2.1 - 2.5.2.3**
Graphiques de simulation thermique ..... **2.5.2.4 - 2.5.2.6**

Typical Details / *Détails typiques* ..... **2.5.3.1 - 2.5.3.8**
Elevation / *Élévation* 2.5.3.0

Optional ETA details **2.5.4.1**
Détails Optionnels ETA- Verre scellé double

19702

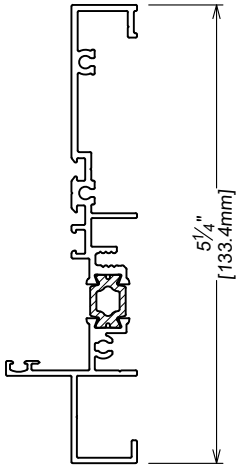

5 1/4" Rolled Perimeter Frame Dbl. Glazed

19703

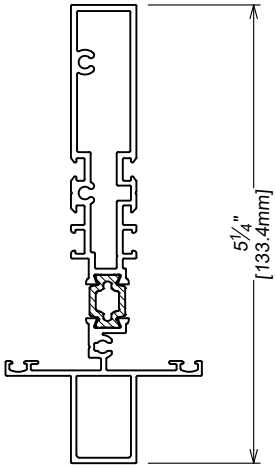

5 1/4" Rolled Intermediate Frame Dbl. Glazed

19701

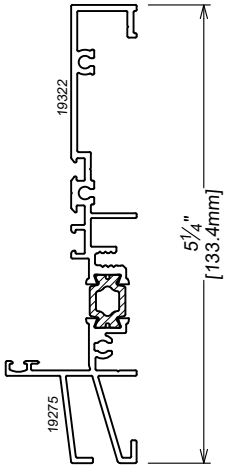

5 1/4" Rolled Sill Frame Dbl. Glazed

19725

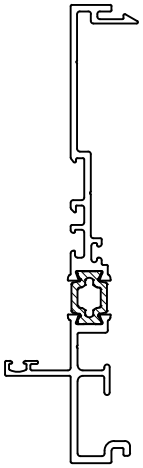

5 1/4" Rolled Split Mullion A Dbl. Glazed

19726

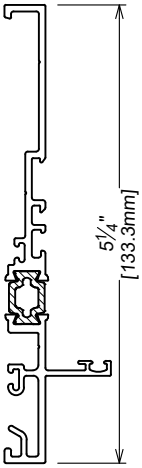

5 1/4" Rolled Split Mullion B Dbl. Glazed

19732

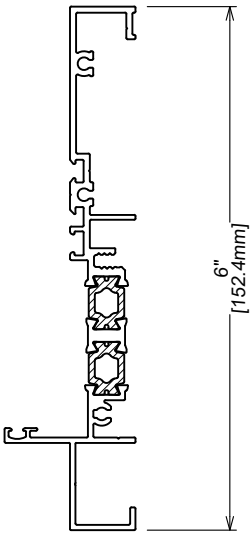

6" Rolled Perimeter Frame Tpl. Glazed

19733

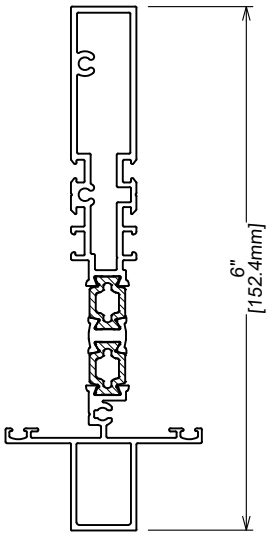

6" Rolled Intermediate Frame Tpl. Glazed

19731

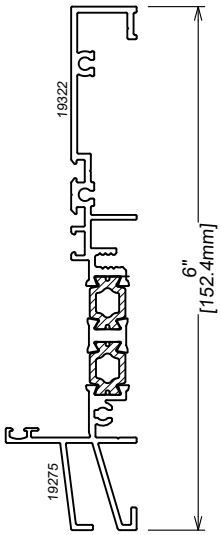

1970 Series 6" Rolled Sill Frame Tpl. Glazed

19735

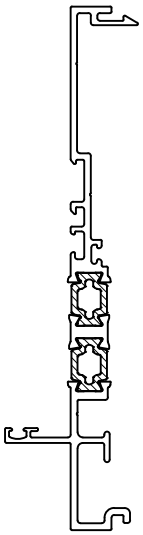

6" Rolled Split Mullion A Tpl. Glazed

19736

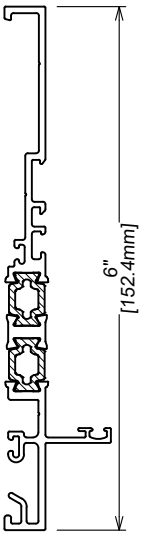

6" Rolled Split Mullion B Tpl. Glazed

19713

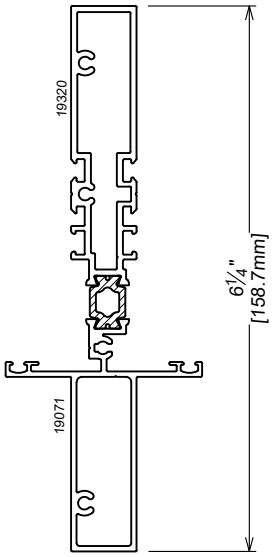

6 1/4" Rolled
Intermediate Frame
Dbl. Glazed

19712

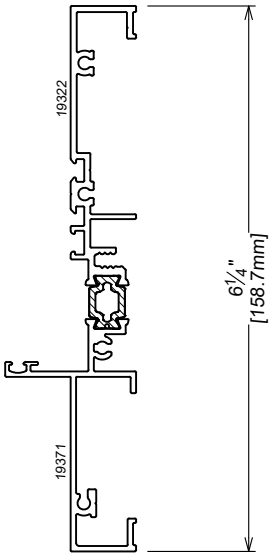

6 1/4" Rolled
Perimeter Frame
Dbl. Glazed

19711

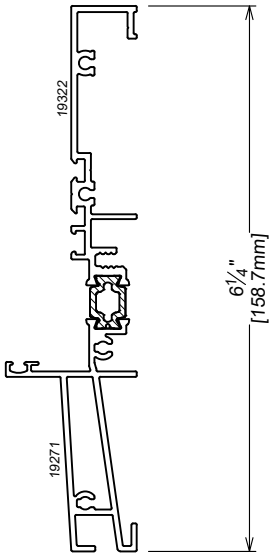

6 1/4" Rolled
Sill Frame
Dbl. Glazed

19743

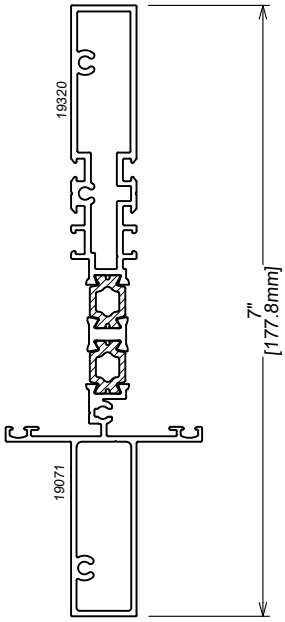

7" Rolled
Intermediate Frame
Tpl. Glazed

19742

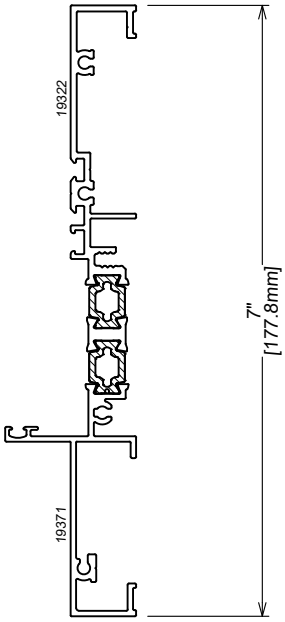

7" Rolled
Perimeter Frame
Tpl. Glazed

19741

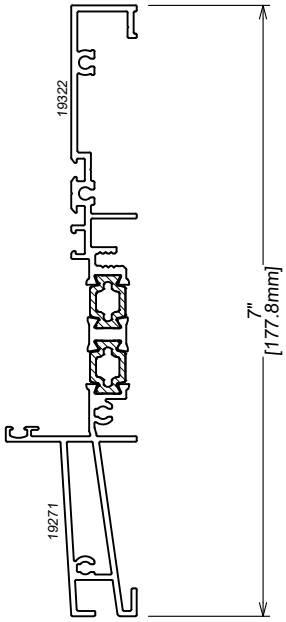

7" Rolled
Sill Frame
Tpl. Glazed

THE FOLLOWING THERMAL CHARTS ARE TO BE USED TO DETERMINE OVERALL U VALUE OF THE PRODUCT BY KNOWING U VALUE CENTRE OF GLASS AND SELECTED SPACER OR DETERMINE CENTRE OF GLASS U VALUE AND SPACER BY KNOWING THE PRODUCT RREQUIREMENTS FOR U VALUE.

DETERMINE CENTRE OF GLASS U VALUE

1) Choose the total system U value from the chart below (vertical axis).
2) Based on this point come across horizontally until you reach the specific spacer bar (metallic or non-metallic)
3) From this point come down vertically until you reach the horizontal axis and your centre of glass U value

DETERMINE TOTAL SYSTEM U VALUE

1) Choose your centre of glass U value from the chart below (horizontal axis).
2) Based on this point come up vertically until you reach the specific spacer bar (metallic or non-metallic)
3) From this point come across horizontally until you reach the vertical axis and your total system U value

A = Double glazed with Generic Group1
-Spacer containing aluminum
B = Double glazed with Generic Group4
-Spacer containing all non metallic materials

CHART BASED ON 1" (25.4 mm)
DOUBLE GLAZED SEALED UNIT

EXAMPLE:

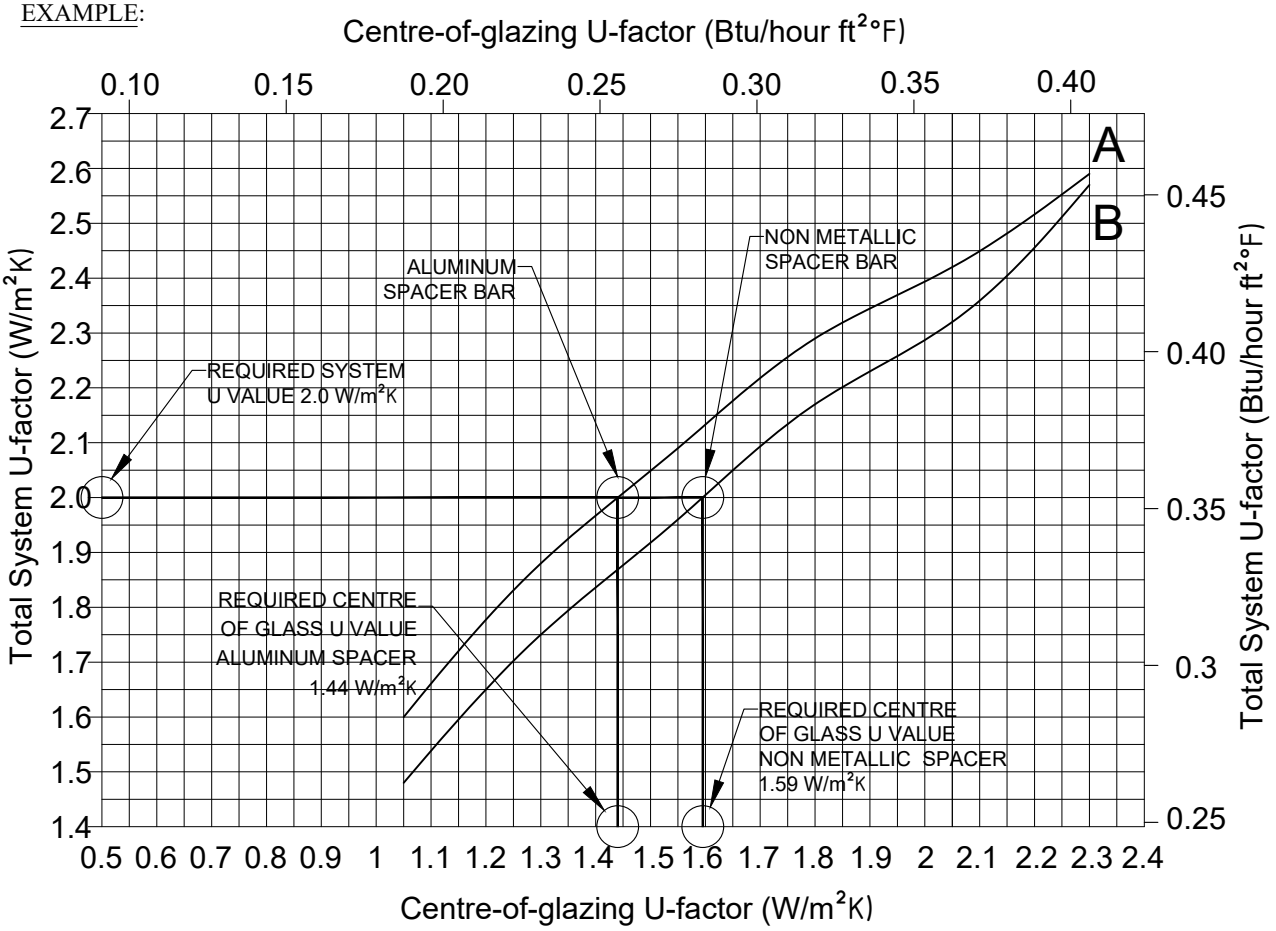

ENVIRONMENTAL CONDITIONS: NFRC 100-2020		
Inside Air Temperature	Outside Air Temperature	Outside Wind Speed
21° C	-18° C	5.5 m/s

POUR LA VERSION EN FRANÇAIS, VEUILLEZ VOIR LA PAGE : 2.5.2.4

RainBlade 1970

Thermal simulation chart - Double glazed

THE FOLLOWING THERMAL CHARTS ARE TO BE USED TO DETERMINE OVERALL U VALUE OF THE PRODUCT BY KNOWING U VALUE CENTRE OF GLASS AND SELECTED SPACER OR DETERMINE CENTRE OF GLASS U VALUE AND SPACER BY KNOWING THE PRODUCT REQUIREMENTS FOR U VALUE.

- Curves represent independently tested simulation results based on double glazing options using the lowest (curve A) and highest (curve B) performing spacers.Spacer conductance values are based on NFRC 100-2020 section 5.9.5.1.
- Simulation methodology followed NFRC 100-2020
- Simulated window is 78 $\frac{3}{4}$"(2000mm) x 78 $\frac{3}{4}$"(2000mm) between mullion centres with one vertical central mullion as per NFRC 100-2020 table 4.3.
- The charts should be used as a budget or design guide for fenestration product u-factor and rating purposes.

A = Double glazed with Generic Group1
-Spacer containing aluminum
B = Double glazed with Generic Group4
-Spacer containing all non metallic materials

CHART BASED ON 1" (25.4 mm)
DOUBLE GLAZED SEALED UNIT

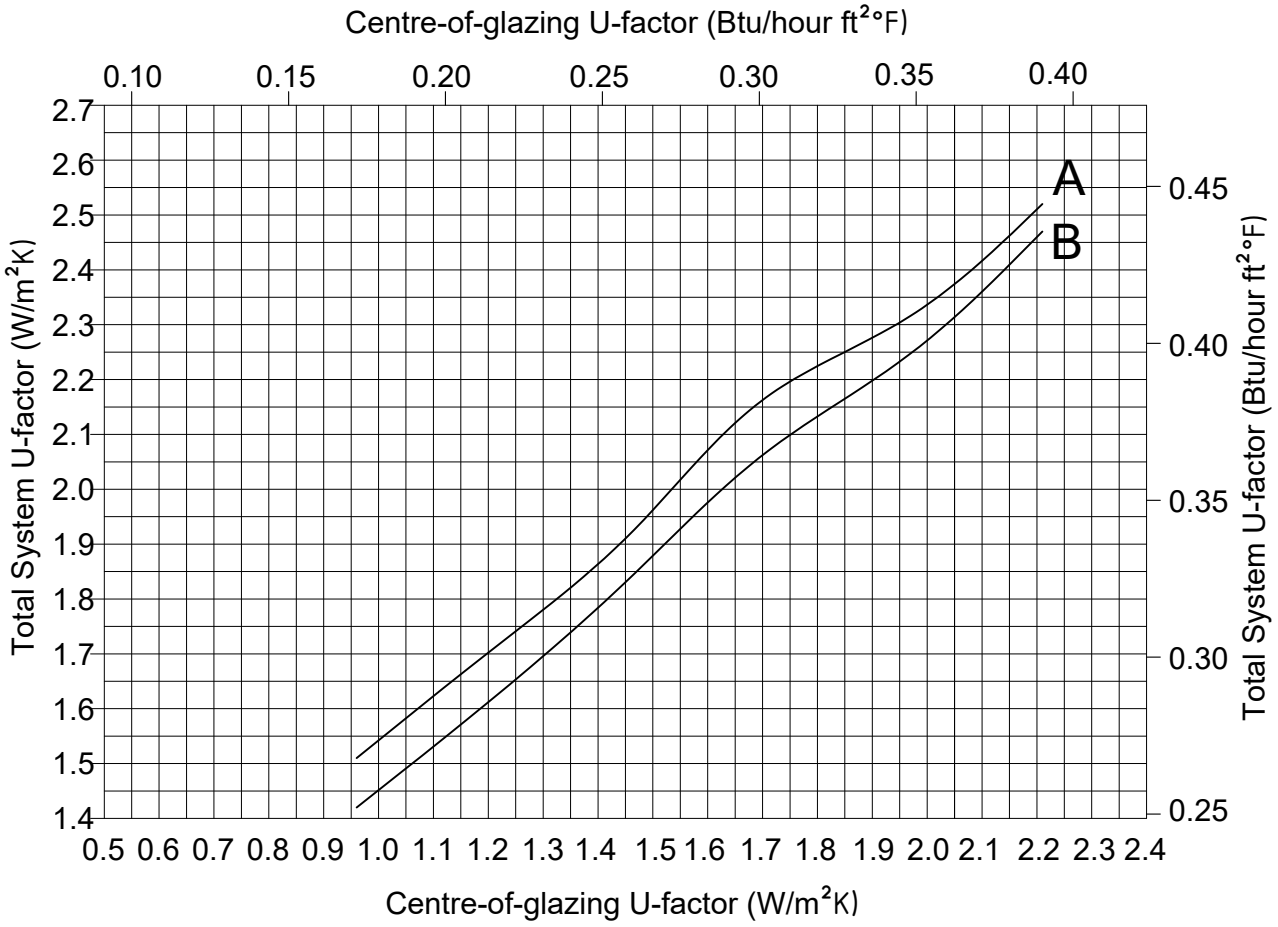

ENVIRONMENTAL CONDITIONS: NFRC 100-2020		
Inside Air Temperature	Outside Air Temperature	Outside Wind Speed
21° C	-18° C	5.5 m/s

POUR LA VERSION EN FRANÇAIS, VEUILLEZ VOIR LA PAGE : 2.5.2.5

RainBlade 1970

Thermal simulation chart - Triple glazed

THE FOLLOWING THERMAL CHARTS ARE TO BE USED TO DETERMINE OVERALL U VALUE OF THE PRODUCT BY KNOWING U VALUE CENTRE OF GLASS AND SELECTED SPACER OR DETERMINE CENTRE OF GLASS U VALUE AND SPACER BY KNOWING THE PRODUCT REQUIREMENTS FOR U VALUE.

- Curves represent independently tested simulation results based on triple glazing options using the lowest (curve A) and highest (curve B) performing spacers. Spacer conductance values are based on NFRC 100-2020 section 5.9.5.1.
- Simulation methodology followed NFRC 100-2020
- Simulated window is 78 $\frac{3}{4}$"(2000mm) x 78 $\frac{3}{4}$"(2000mm) between mullion centres with one vertical central mullion as per NFRC 100-2020 table 4.3.
- The charts should be used as a budget or design guide for fenestration product u-factor and rating purposes.

A = Triple glazed with Generic Group1
-Spacer containing aluminum
B = Triple glazed with Generic Group4
-Spacer containing all non metallic materials

CHART BASED ON 1 $\frac{3}{4}$ " (44.5 mm)
TRIPLE GLAZED SEALED UNIT

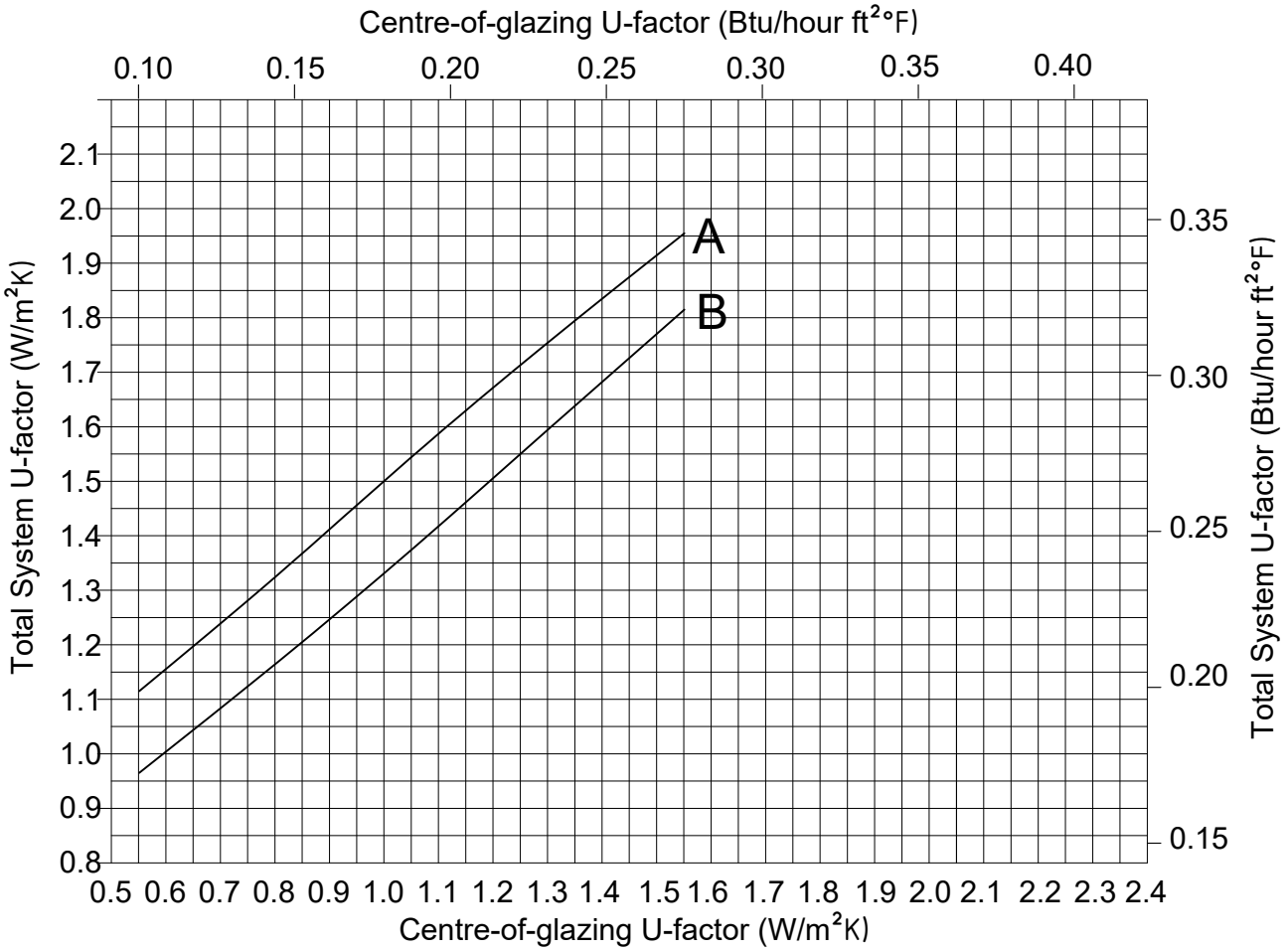

ENVIRONMENTAL CONDITIONS: NFRC 100-2020		
Inside Air Temperature	Outside Air Temperature	Outside Wind Speed
21° C	-18° C	5.5 m/s

POUR LA VERSION EN FRANÇAIS, VEUILLEZ VOIR LA PAGE : 2.5.2.6

Graphiques de simulation thermique - Guide de lecture

LES GRAPHIQUES DE SIMULATION THERMIQUE SUIVANTS DOIVENT ÊTRE UTILISÉS POUR DÉTERMINER LA VALEUR U TOTALE DU PRODUIT EN CONNAISSANT LA VALEUR U AU CENTRE DU VERRE AINSI QUE LE TYPE D'INTERCALAIRE CHOISI, OU POUR DÉTERMINER LA VALEUR U DU CENTRE DE LA VITRE ET LE TYPE D'INTERCALAIRE EN CONNAISSANT LA VALEUR U EXIGÉE DU PRODUIT.

DÉTERMINER LA VALEUR U DU CENTRE DE LA VITRE

1) Choisir la valeur U totale dans le graphique ci-dessous (axe vertical).
2) En se basant sur ce point, se déplacer à l'horizontale jusqu'à l'intercalaire spécifique (métallique ou non-métallique).
3) À partir de ce point, passer à la verticale jusqu'à l'axe horizontal et votre valeur U au centre de la vitre.

DÉTERMINER LA VALEUR U TOTALE DU SYSTÈME

1) Choisir la valeur U au centre du verre dans le graphique ci-dessous (axe horizontal).
2) En se basant sur ce point, se déplacer verticalement vers le haut jusqu'à l'intercalaire spécifique (métallique ou non-métallique).
3) À partir de ce point, passer à l'horizontale jusqu'à l'axe vertical et votre valeur U totale du système.

A = Double vitrage avec groupe générique 1
- intercalaire contenant de l'aluminium

B = Double vitrage avec groupe générique 4
- intercalaire sans matériaux métalliques

GRAPHIQUE BASÉ SUR UN DOUBLE VITRAGE SCELLÉ DE 1" (25,4 mm)

EXEMPLE :

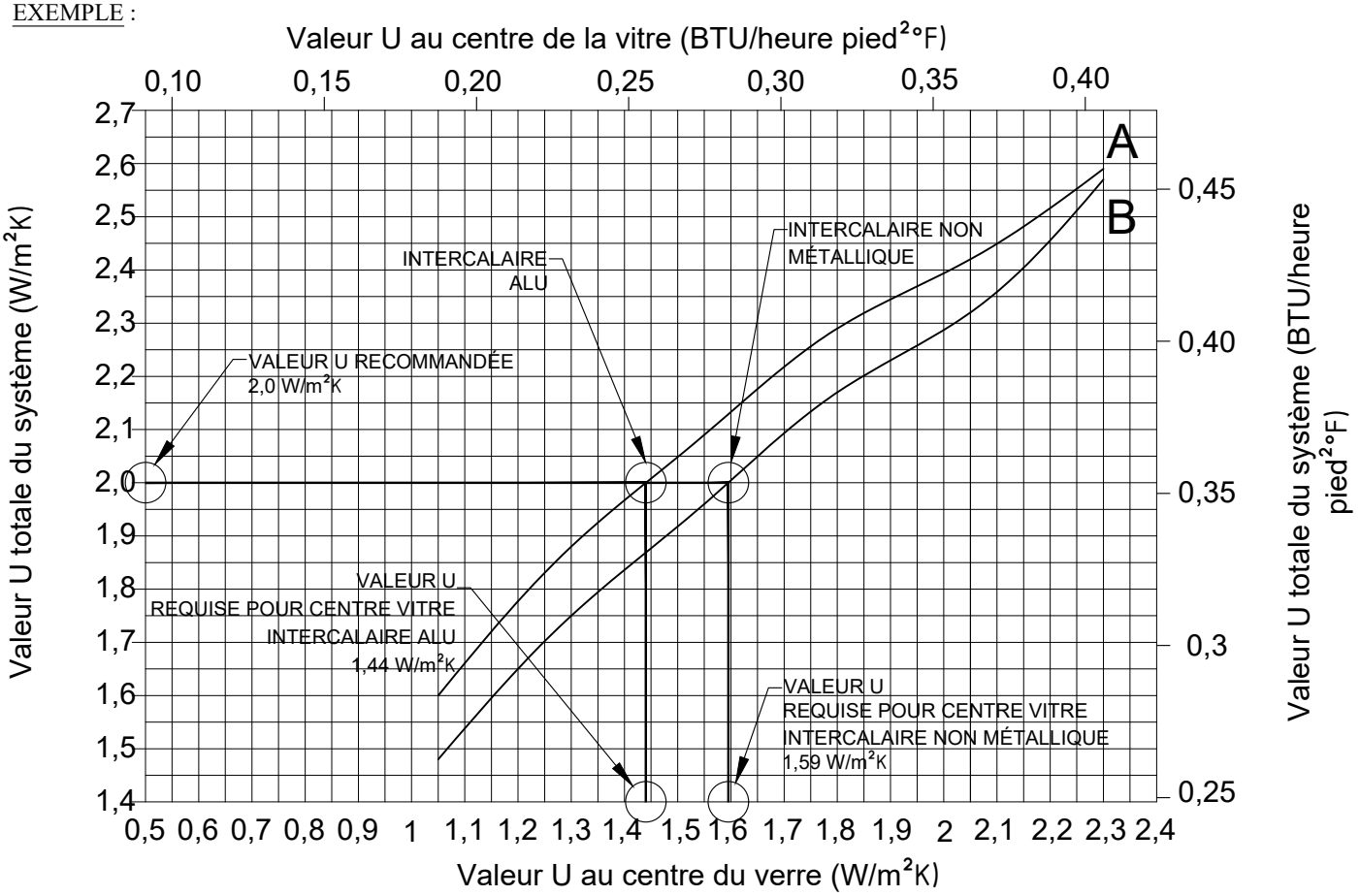

CONDITIONS AMBIANTES : NFRC 100-2020		
Temp. de l'air intérieur	Temp. de l'air extérieur	Vitesse du vent extérieur
21° C	-18° C	5.5 m/s

FOR ENGLISH VERSION PLEASE SEE PAGE: 2.5.2.1

LES GRAPHIQUES DE SIMULATION THERMIQUE SUIVANTS DOIVENT ÊTRE UTILISÉS POUR DÉTERMINER LA VALEUR U TOTALE DU PRODUIT EN CONNAISSANT LA VALEUR U AU CENTRE DU VERRE AINSI QUE LE TYPE D'INTERCALAIRE CHOISI, OU POUR DÉTERMINER LA VALEUR U DU CENTRE DU VERRE ET LE TYPE D'INTERCALAIRE EN CONNAISSANT LA VALEUR U EXIGÉE DU PRODUIT.

- Les courbes représentent les résultats de simulations effectuées par des laboratoires indépendants en fonction des options de double vitrage utilisant les intercalaires les moins performants (courbe a) et les intercalaires les plus performants (courbe b). Les valeurs de conductance thermique des intercalaires sont fondées sur la norme NFRC 100-2020, section 5.9.5.1.
- La méthodologie employée pour la simulation était conforme à la norme NFRC 100-2020.
- La fenêtre employée pour la simulation mesurait 78 $\frac{3}{4}$"(2000mm) x 78 $\frac{3}{4}$"(2000mm) entre les centres des meneaux avec un meneau central vertical conformément à la norme NFRC 100-2020, tableau 4.3.
- Les graphiques doivent être utilisés comme guide pour l'établissement du budget ou pour la conception architecturale, pour déterminer la valeur u du produit de vitrage et afin d' établir les caractéristiques nominales.

A = Double vitrage avec groupe générique 1
- intercalaire contenant de l'aluminium

B = Double vitrage avec groupe générique 4
- intercalaire sans matériaux métalliques

GRAPHIQUE BASÉ SUR UN DOUBLE VITRAGE SCELLÉ DE 1" (25,4 mm)

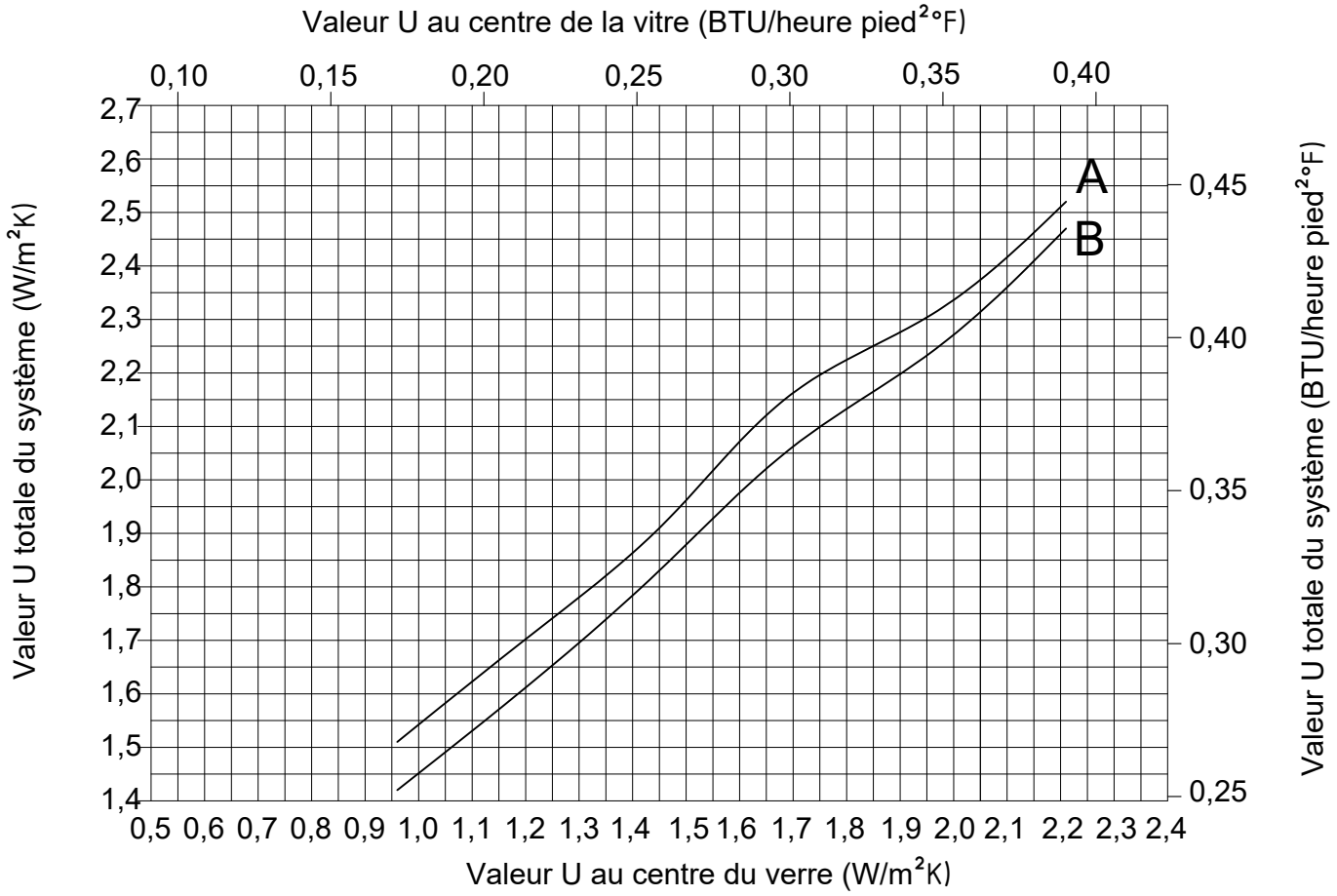

CONDITIONS AMBIANTES : NFRC 100-2020		
Temp. de l'air intérieur	Temp. de l'air extérieur	Vitesse du vent extérieur
21° C	-18° C	5,5 m/s

FOR ENGLISH VERSION PLEASE SEE PAGE: 2.5.2.2

Index

Graphiques de simulation thermique - Triple vitrage

LES GRAPHIQUES DE SIMULATION THERMIQUE SUIVANTS DOIVENT ÊTRE UTILISÉS POUR DÉTERMINER LA VALEUR U TOTALE DU PRODUIT EN CONNAISSANT LA VALEUR U AU CENTRE DU VERRE AINSI QUE LE TYPE D'INTERCALAIRE CHOISI, OU POUR DÉTERMINER LA VALEUR U DU CENTRE DU VERRE ET LE TYPE D'INTERCALAIRE EN CONNAISSANT LA VALEUR U EXIGÉE DU PRODUIT.

- Les courbes représentent les résultats de simulations effectuées par des laboratoires indépendants en fonction des options de triple vitrage utilisant les intercalaires les moins performants (courbe a) et les intercalaires les plus performants (courbe b). Les valeurs de conductance thermique des intercalaires sont fondées sur la norme NFRC 100-2020, section 5.9.5.1.
- La méthodologie employée pour la simulation était conforme à la norme NFRC 100-2020.
- La fenêtre employée pour la simulation mesurait 78 $\frac{3}{4}$"(2000mm) x 78 $\frac{3}{4}$"(2000mm) entre les centres des meneaux avec un meneau central vertical conformément à la norme NFRC 100-2020, tableau 4.3.
- Les graphiques doivent être utilisés comme guide pour l'établissement du budget ou pour la conception architecturale, pour déterminer la valeur u du produit de vitrage et afin d'établir les caractéristiques nominales.

A = Triple vitrage avec groupe générique 1
- intercalaire contenant de l'aluminium

B = Triple vitrage avec groupe générique 4
- intercalaire sans matériaux métalliques

GRAPHIQUE BASÉ SUR UN TRIPLE VITRAGE SCELLE DE 1 $\frac{3}{4}$"(44,5 mm)

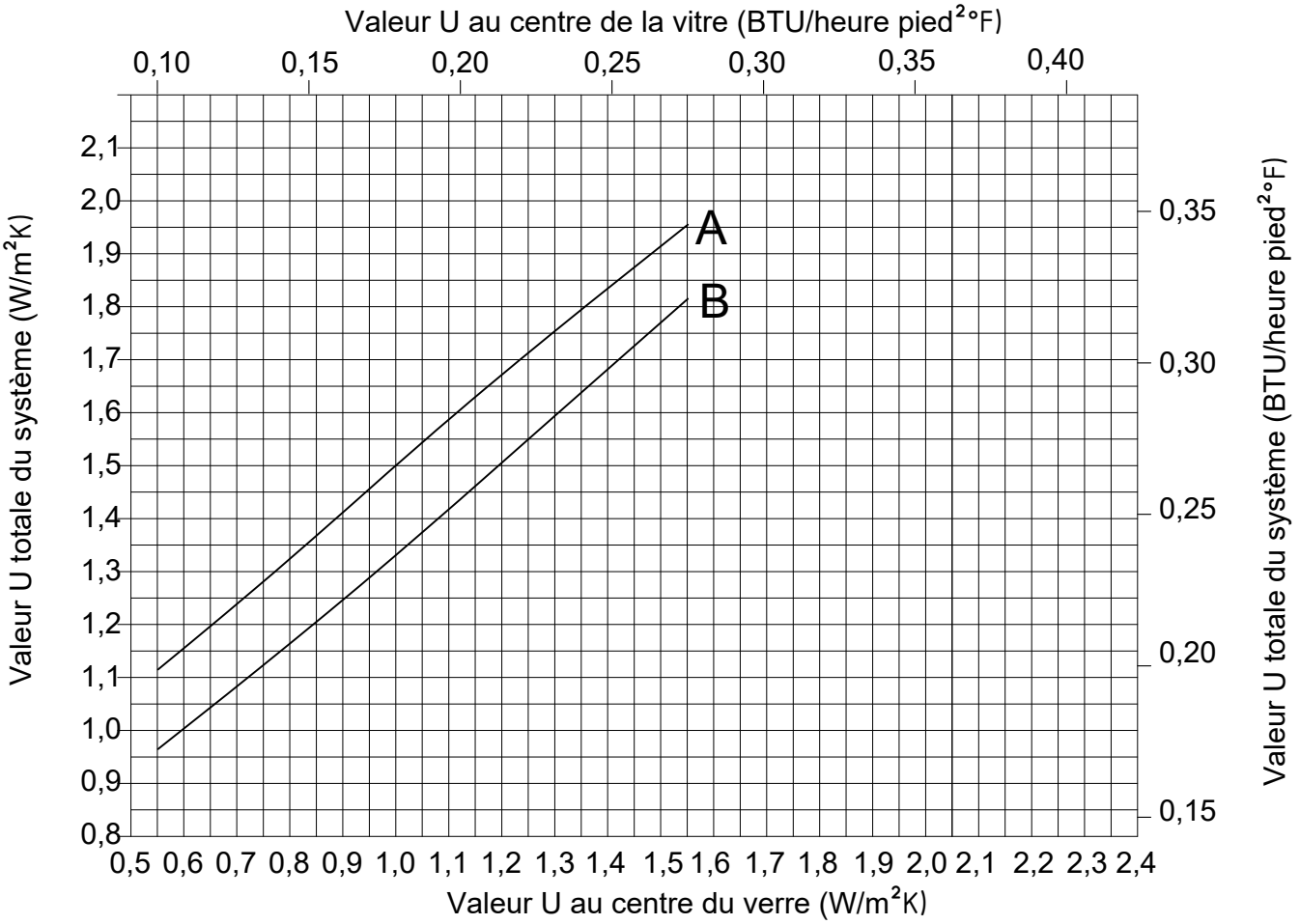

CONDITIONS AMBIANTES : NFRC 100-2020		
Temp. de l'air intérieur	Temp. de l'air extérieur	Vitesse du vent extérieur
21° C	-18° C	5,5 m/s

FOR ENGLISH VERSION PLEASE SEE PAGE: 2.5.2.3

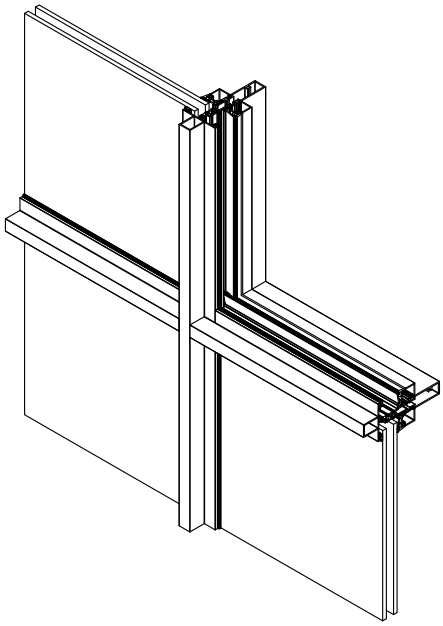

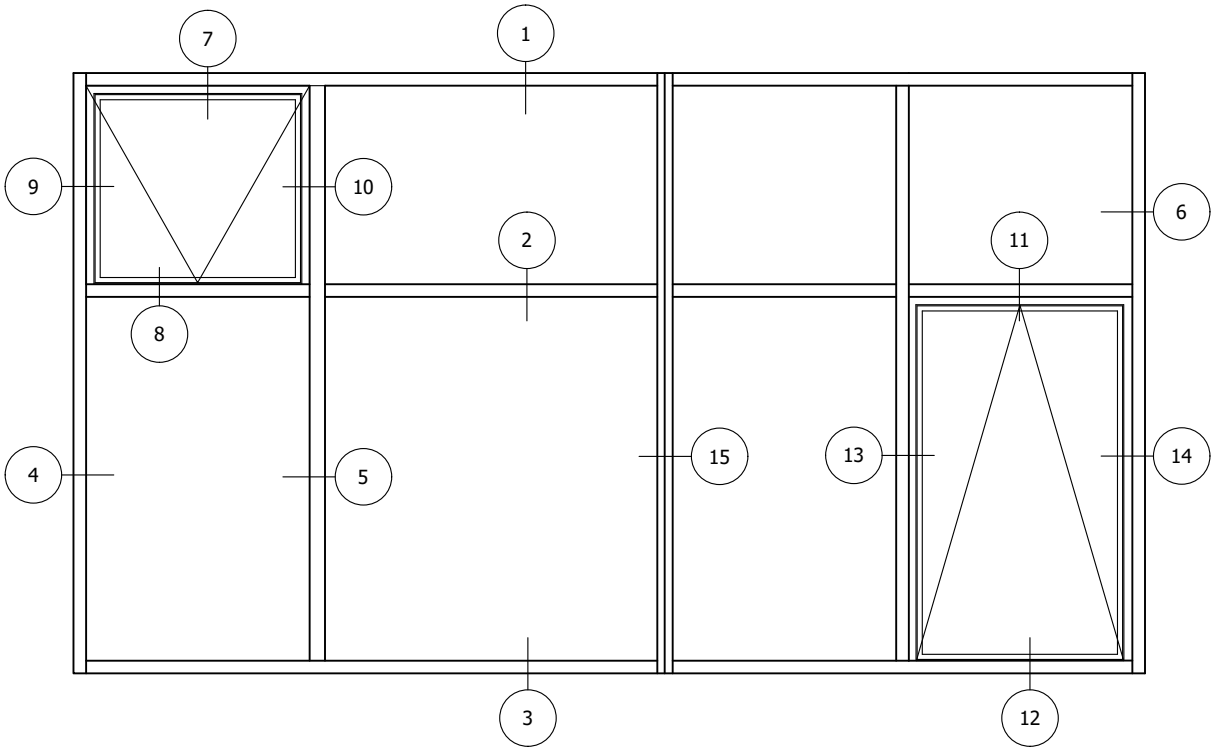
7
1
9
10
2
6
11
8
4
5
15
13
14
3
12

RainBlade 1970

Typical details - double glazed

Détails typiques - double vitrage

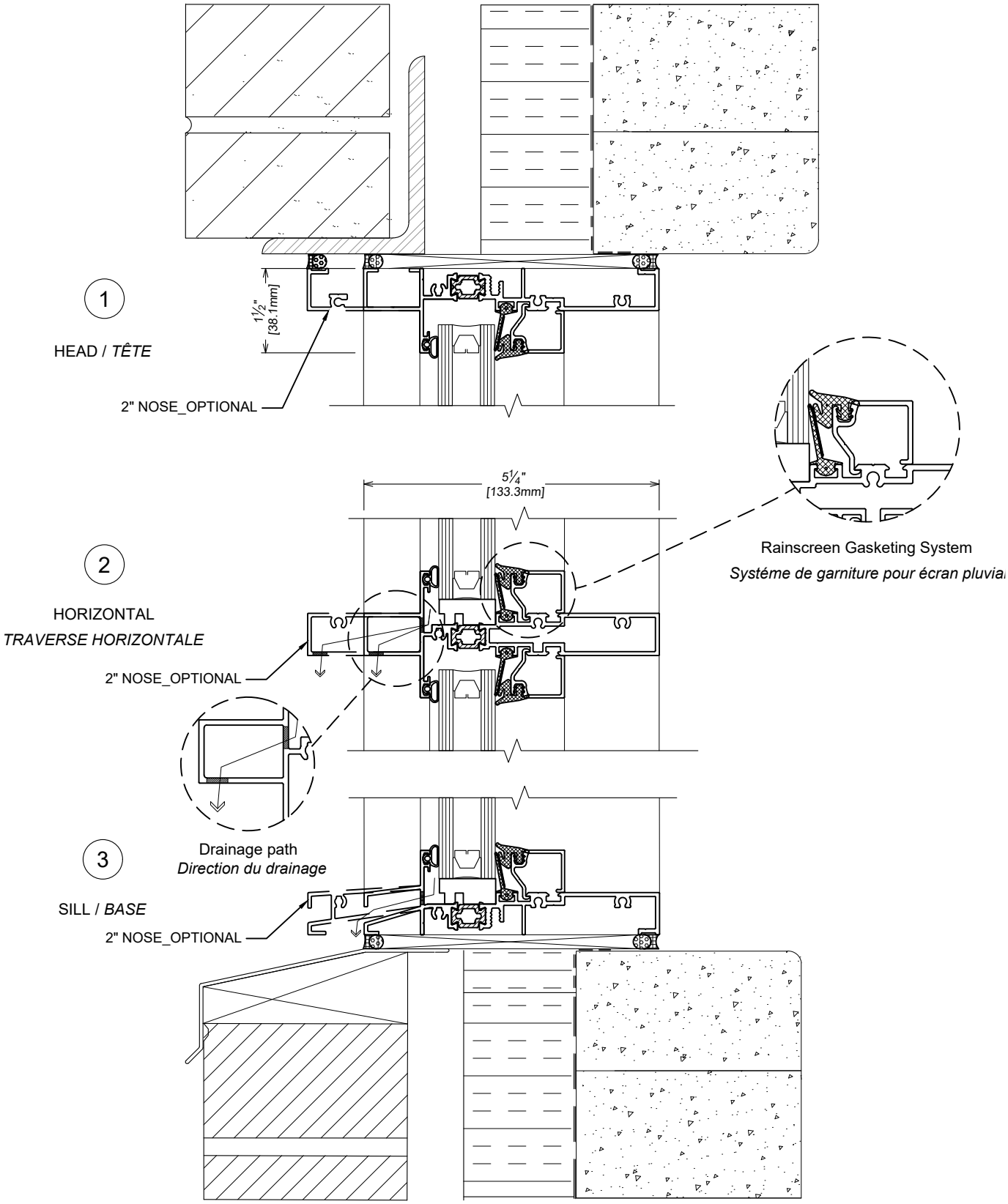

RainBlade 1970

Typical details - double glazed

Détails typiques - double vitrage

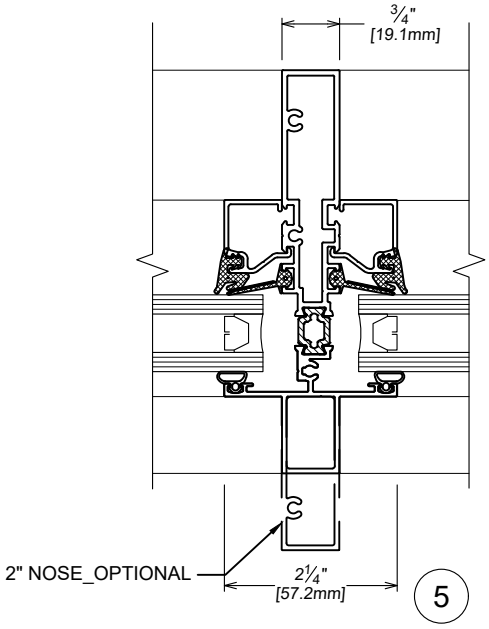

MULLION / *MENEAU*

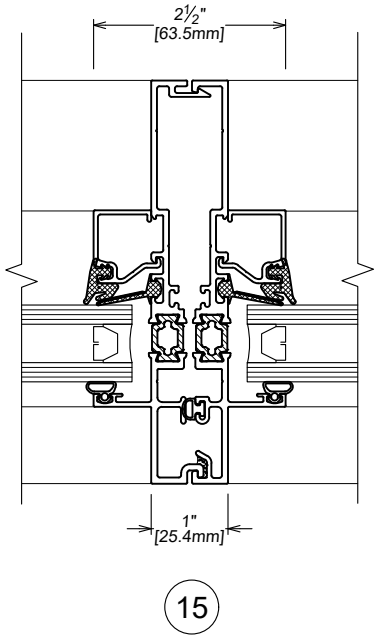

SPLIT MULLION / DEMI *MENEAU*

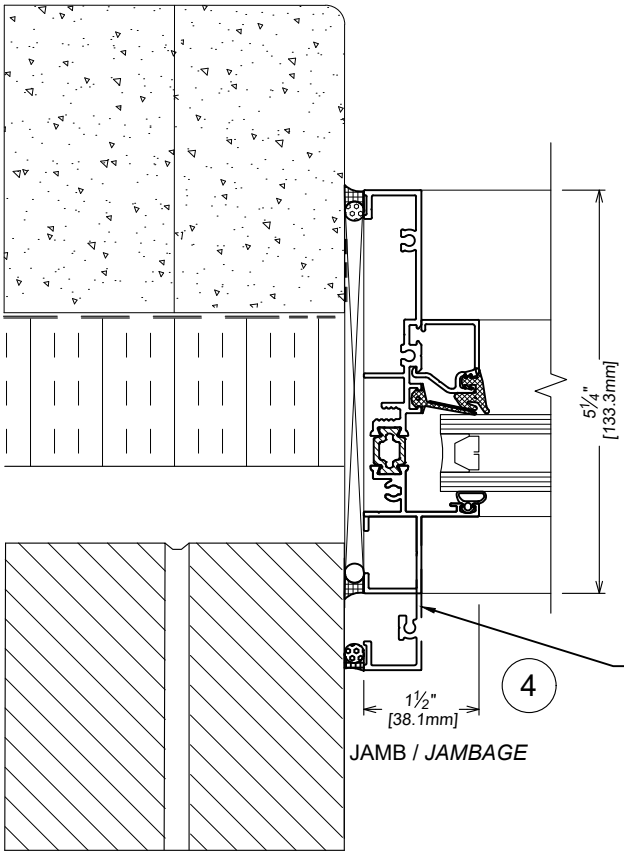

JAMB / *JAMBAGE*

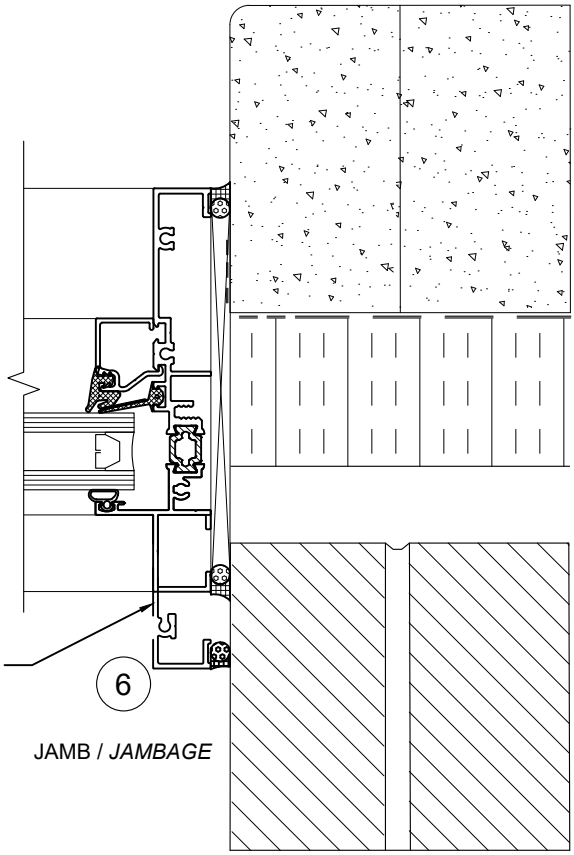

JAMB / *JAMBAGE*

WITH UNIVENT 1350 (BHPI) / *AVEC UNIVENT 1350 (PBOI)*

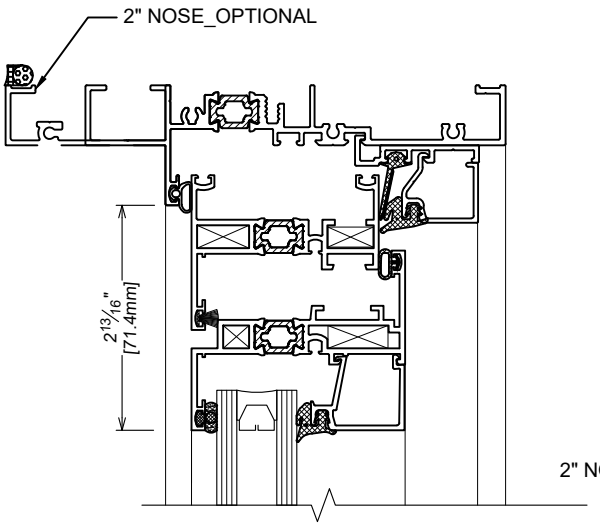

7

HEAD / *TÊTE*

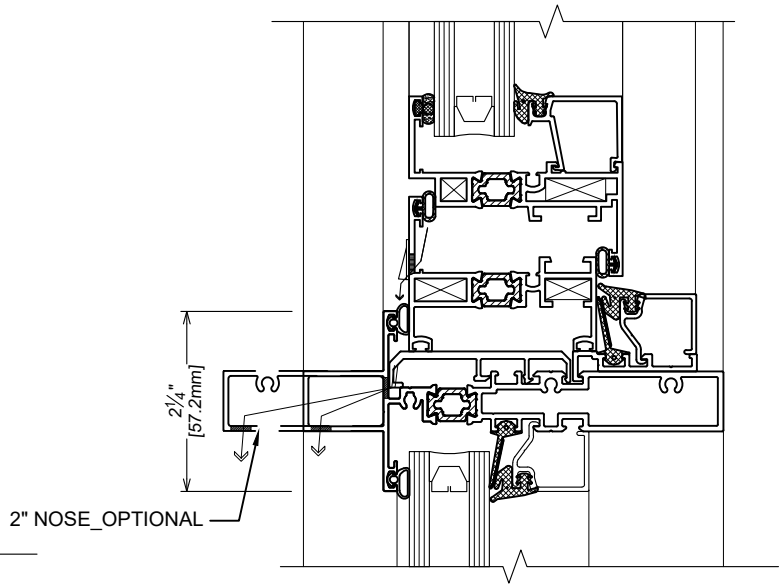

8

HORIZONTAL

TRAVERSE HORIZONTALE

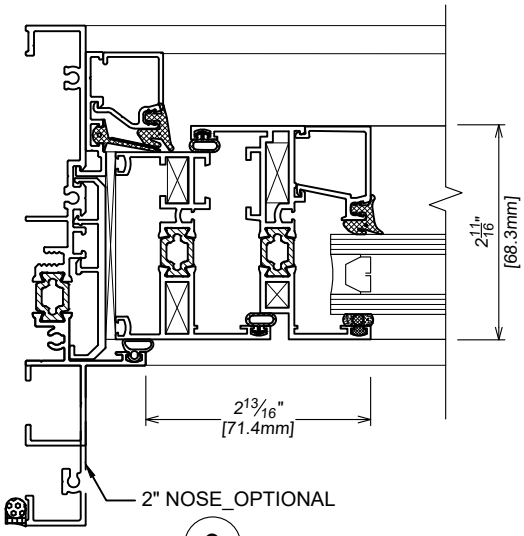

9

JAMB / *JAMBAGE*

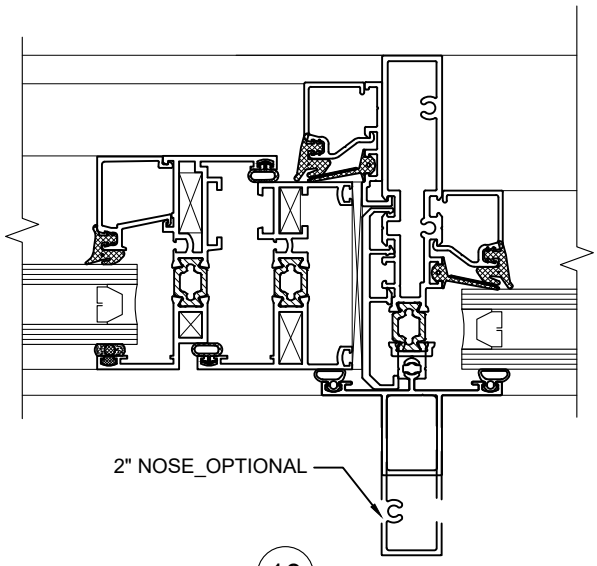

10

MULLION / *MENEAU*

WITH UNIVENT 1350 (THPO) / *AVEC UNIVENT 1350 (PHOO)*

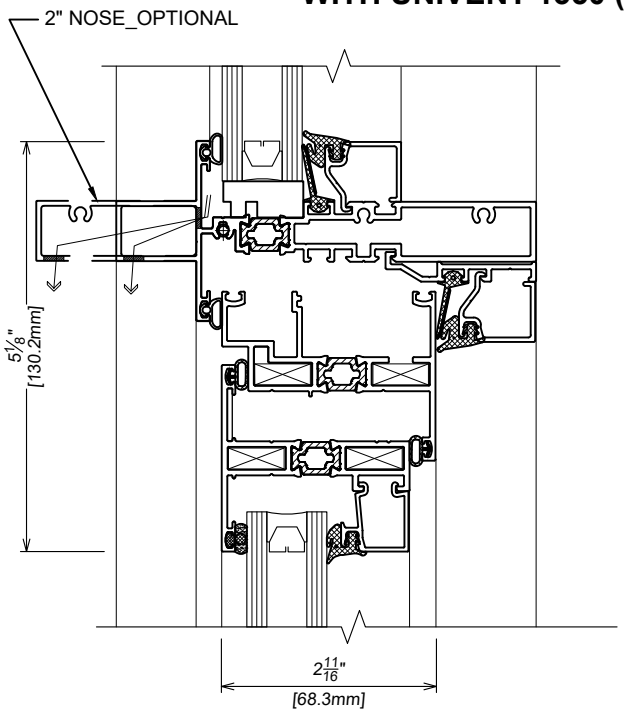

11

HORIZONTAL

TRAVERSE HORIZONTALE

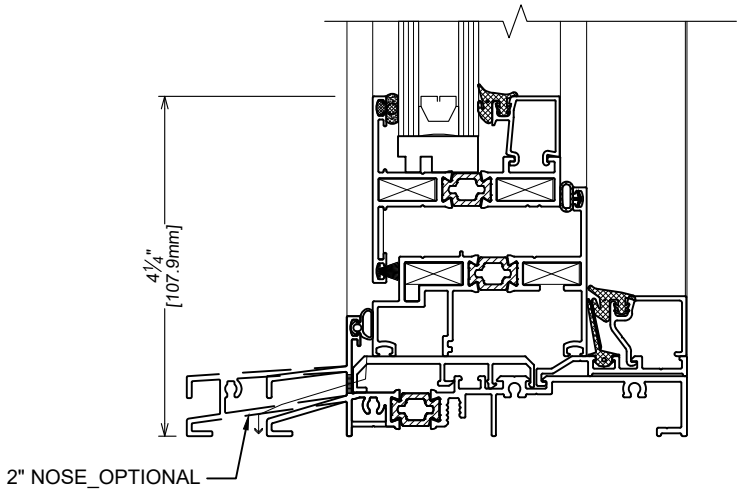

12

SILL / *BASE*

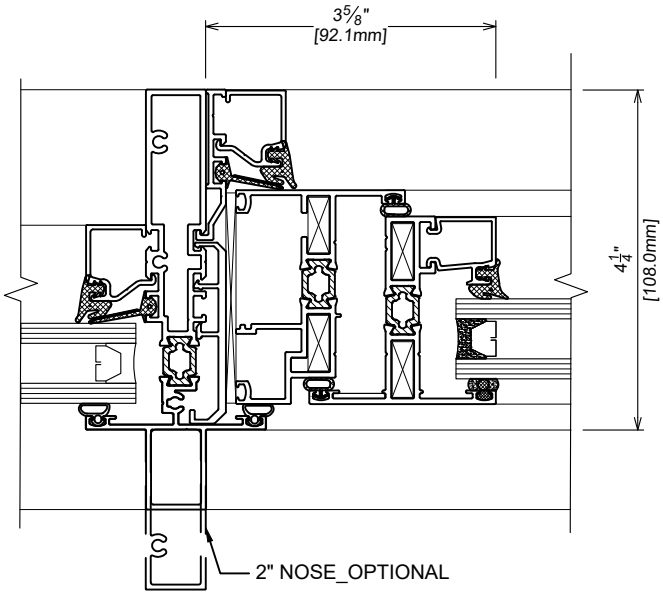

13

MULLION / *MENEAU*

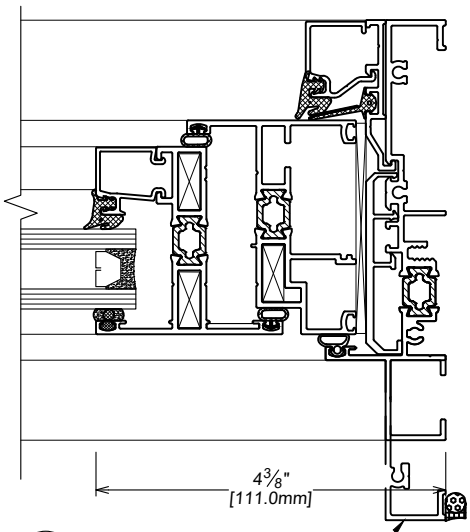

14

JAMB / *JAMBAGE*

RainBlade 1970

Typical details - triple glazed

Détails typiques - triple vitrage

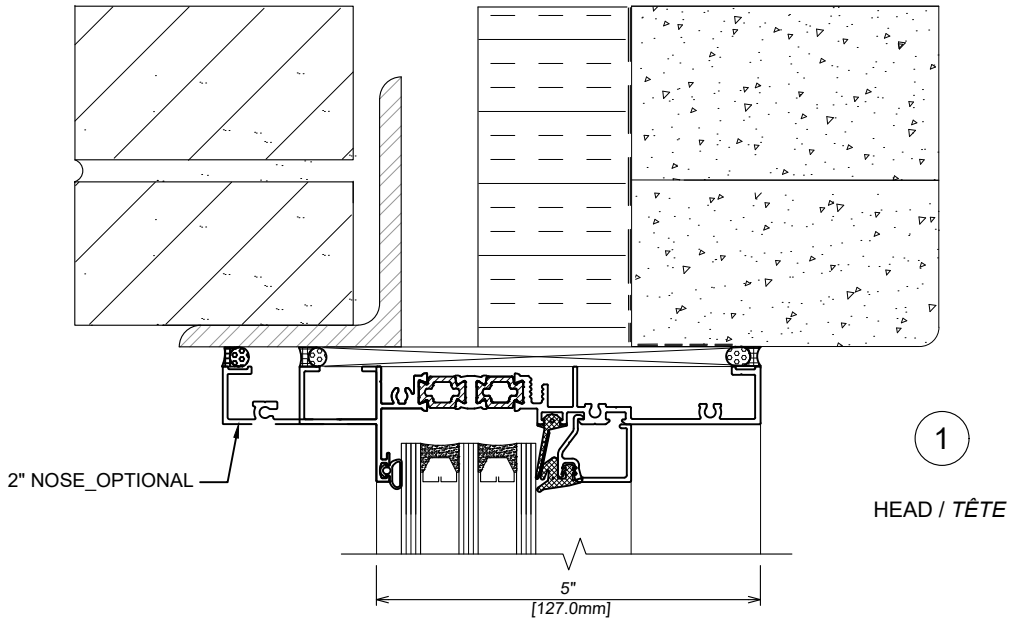

1

HEAD / *TÊTE*

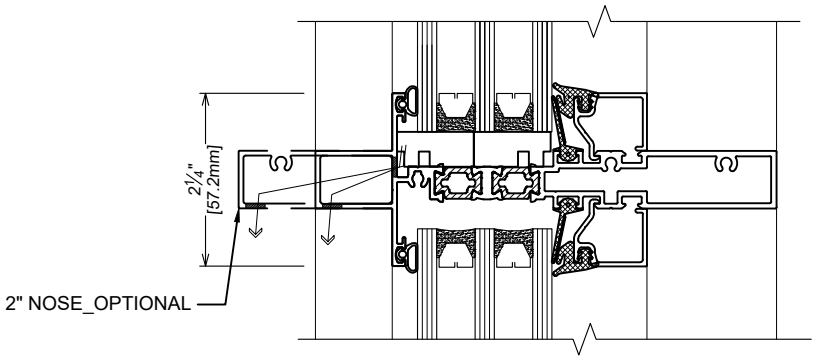

2

HORIZONTAL

TRAVERSE HORIZONTALE

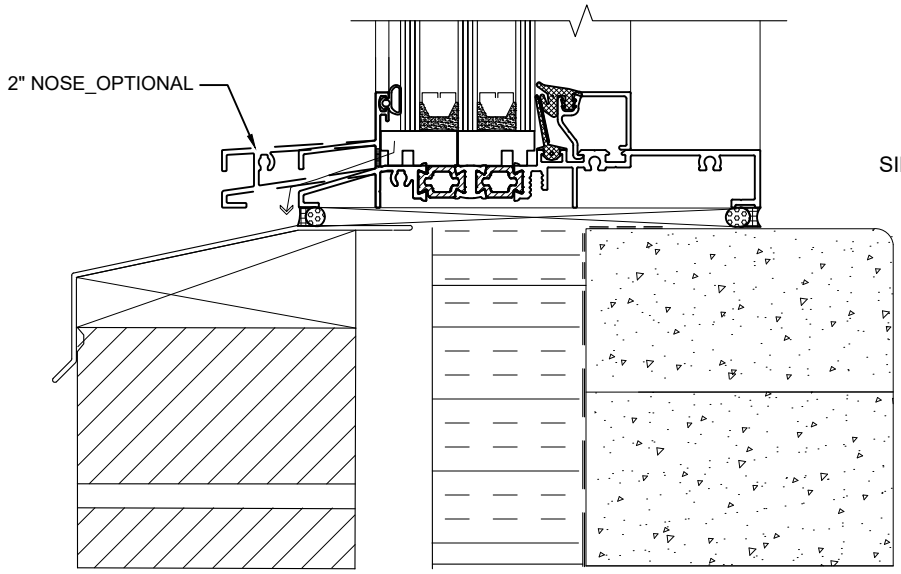

3

SILL / *BASE*

RainBlade 1970

Typical details - triple glazed

Détails typiques - triple vitrage

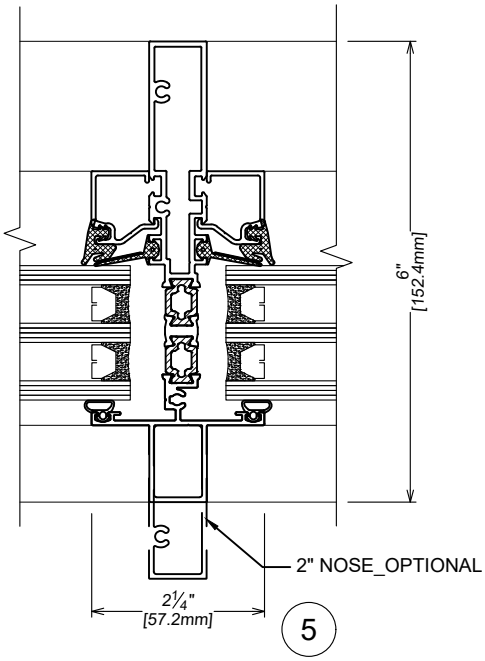

MULLION / *MENEAU*

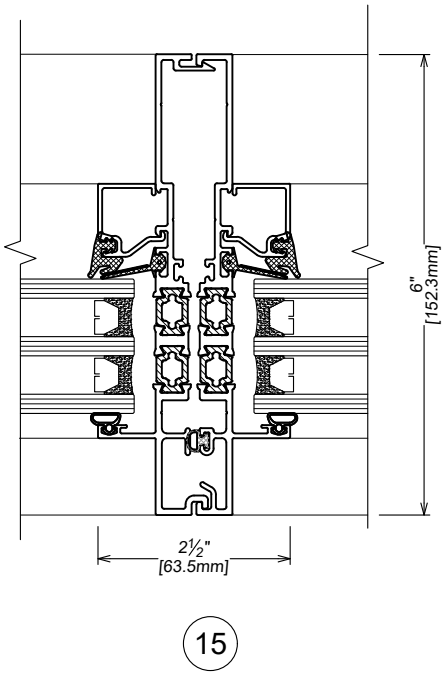

SPLIT MULLION / DEMI *MENEAU*

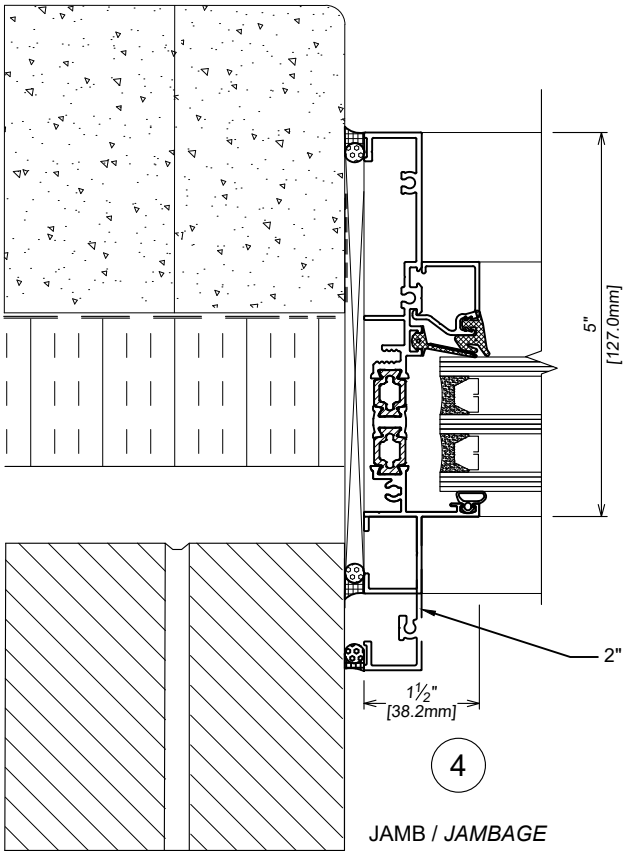

JAMB / *JAMBAGE*

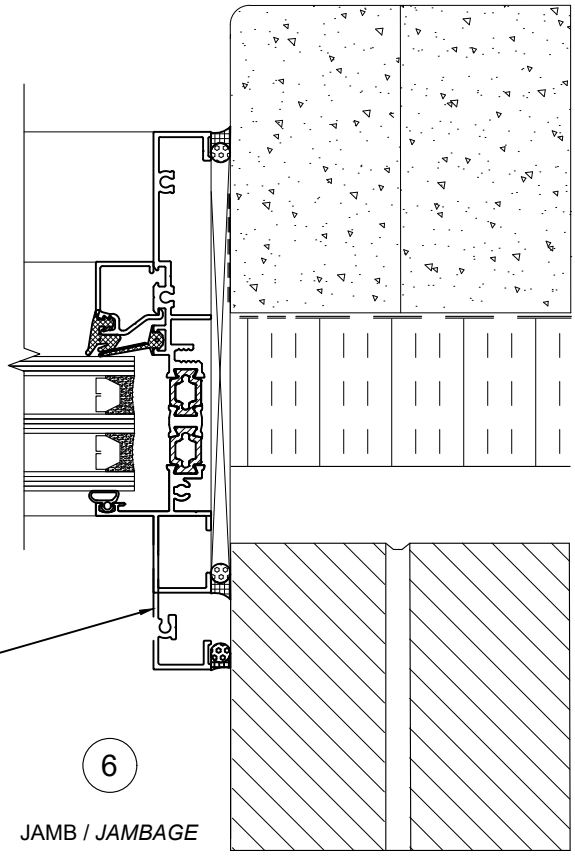

JAMB / *JAMBAGE*

WITH UNIVENT 1350 (BHPI) / *AVEC UNIVENT 1350 (PBOI)*

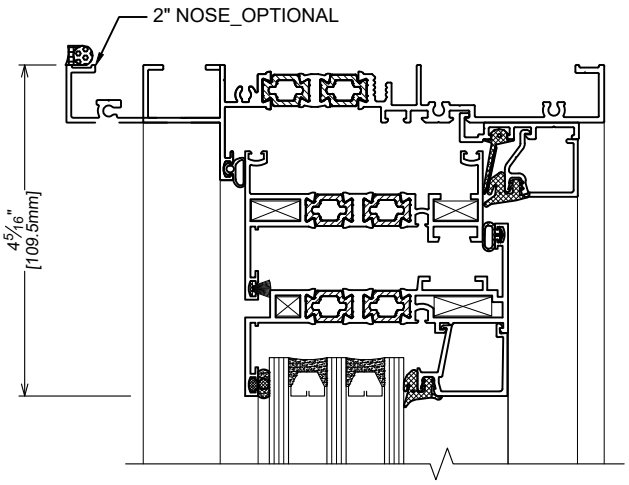

7

HEAD / *TÊTE*

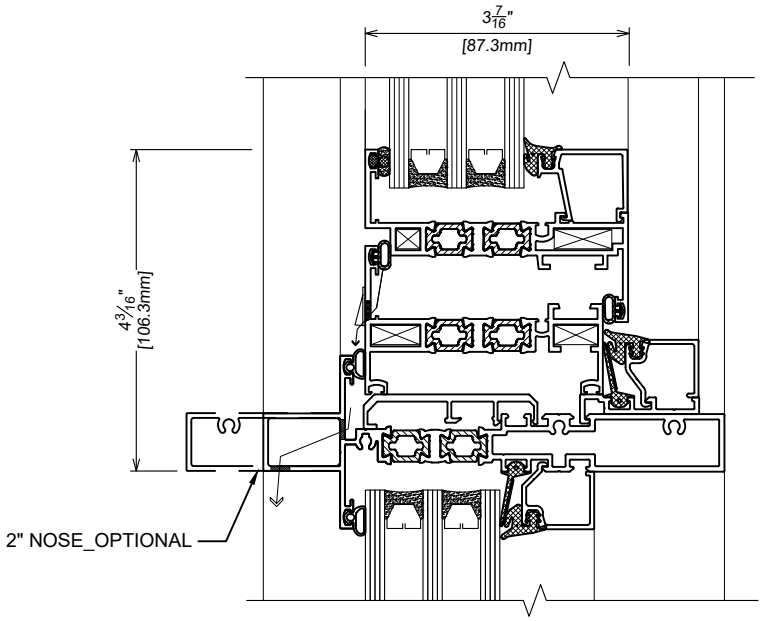

8

HORIZONTAL

TRAVERSE HORIZONTALE

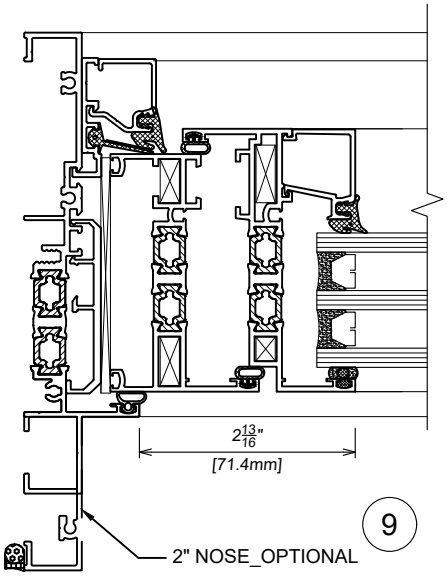

9

JAMB / *JAMBAGE*

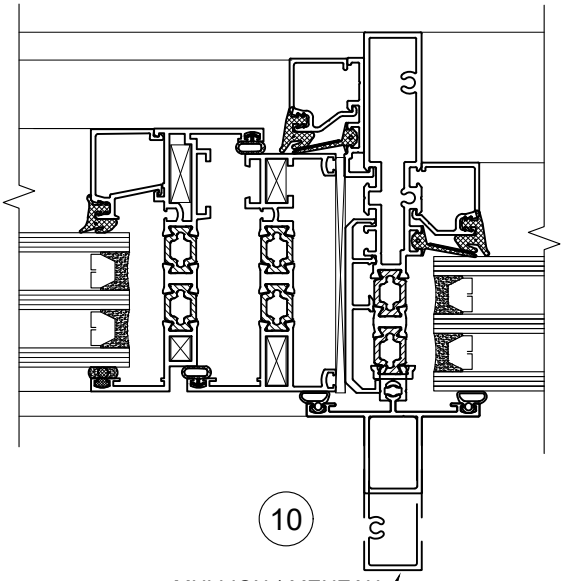

10

MULLION / *MENEAU*

2" NOSE_OPTIONAL

WITH UNIVENT 1350 (THPO) / *AVEC UNIVENT 1350 (PHOO)*

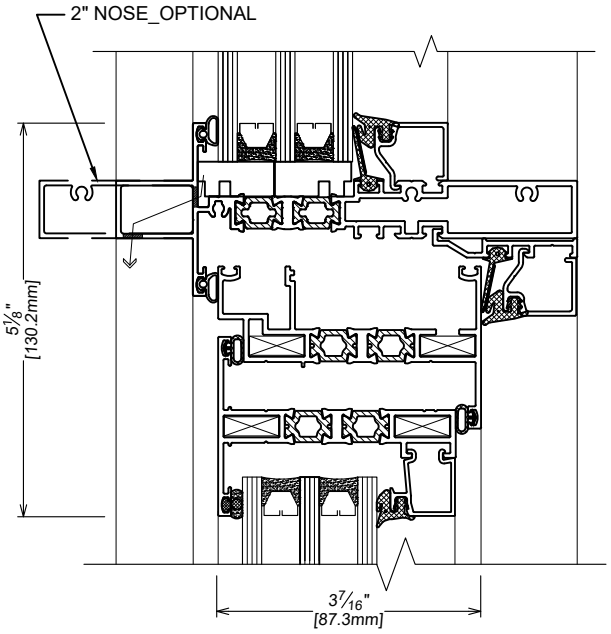

11

HORIZONTAL

TRAVERSE HORIZONTALE

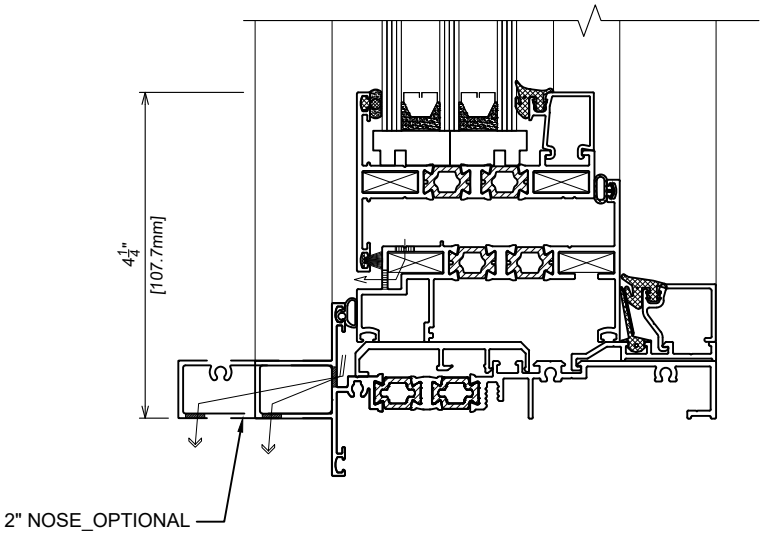

12

SILL / *BASE*

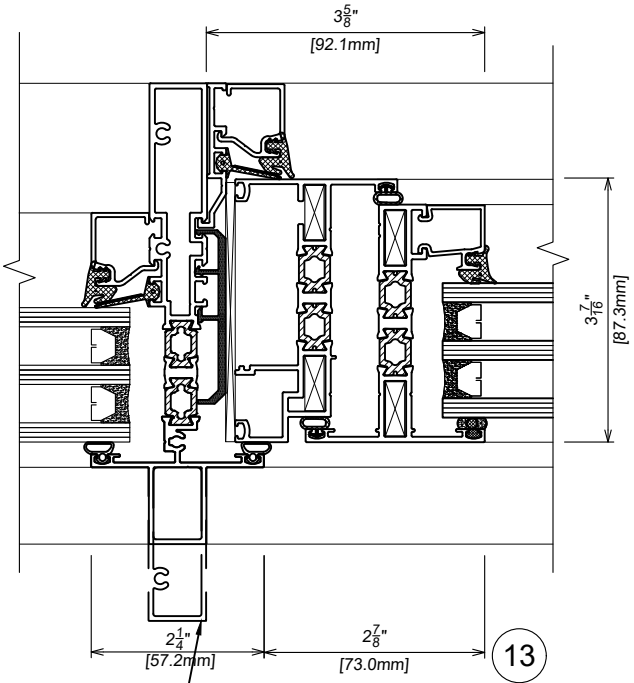

13

MULLION / *MENEAU*

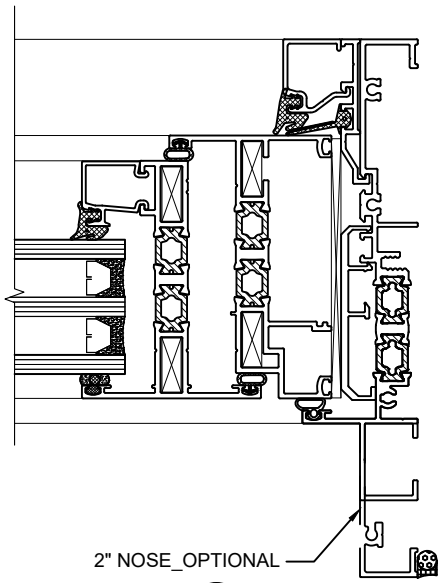

14

JAMB / *JAMBAGE*

RainBlade 1970

Optional ETA details - double glazed

Détails Optionnels AIT- Verre scellé double

ETA(Engineered Transition Assembly) Tremco system exhibits the key characteristics of an effective air barrier system and also ETA is water-resistant and acts as an effective drainage plane at the window interface.

*Le systéme **ETA (Assemblage d'Ingènierie de transition)** Tremco représent les Caractéristiques ciés et efficacies d'un Systéme par air, est résistant à l'eau et agi de manière efficace pour l'evacuation de l'eau à l'interface de la fenêtre.*

Disclaimer: Alumicor is not responsible for the installation, application or peformance of the Tremco ETA product.

Alumicor n'est aucunement responsable pour l'installation, l'Application et la performance des produits de scellement Tremco ETA.

à l'interface de la fenêtre

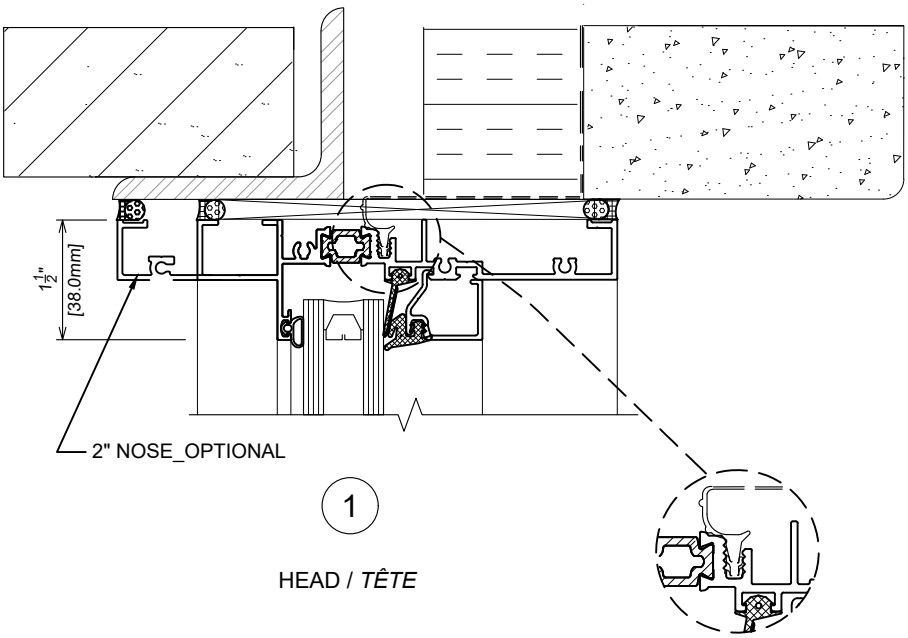

1

HEAD / *TÊTE*

ETA(Product of Tremco)

ETA(Produit de Tremco)

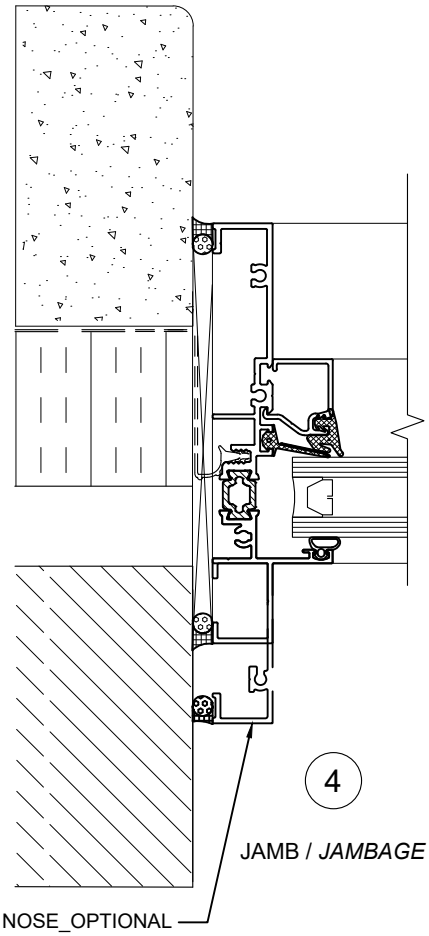

4

JAMB / *JAMBAGE*

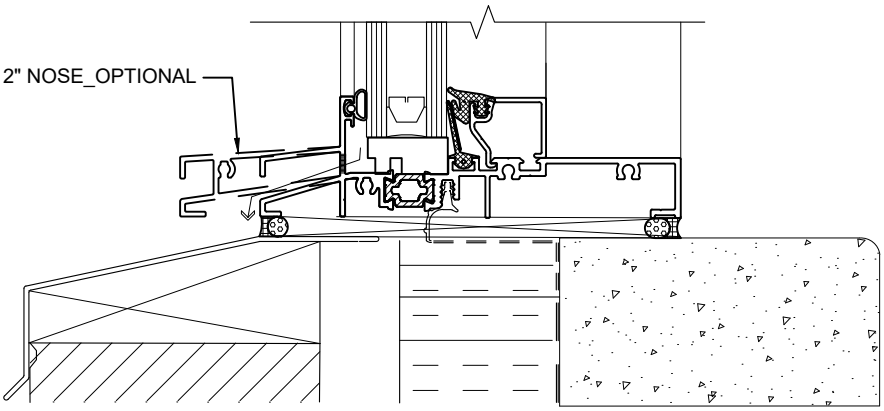

3

SILL / *BASE*

Note: Also Applicable for the triple glazed option.

Applicable aussi pour l'option en triple vitrage

RainBlade 1970

Optional ETA details - double glazed

Détails Optionnels AIT- Verre scellé double

WITH SPANDREL PANEL/ *AVEC PANNEAU D'ÉCOINÇON*

à l'interface de la fenêtre

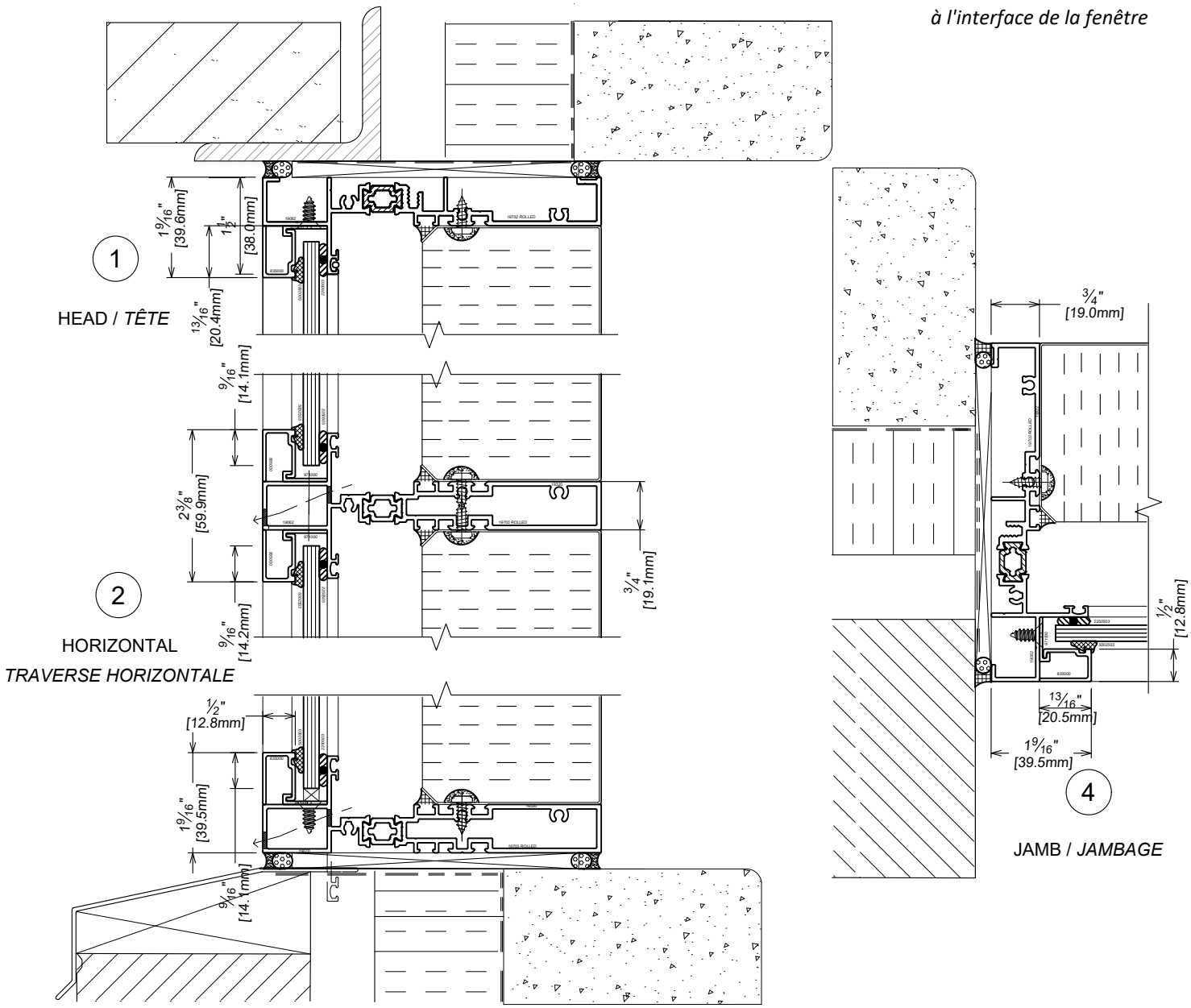

Note: Also Applicable for the triple glazed option.

Applicable aussi pour l'option en triple vitrage