Index

TerraPorte 7600 & access*ABLE*™

Out-Swing / *Ouverture Extérieure*

Thermally broken frame with superior air / water performance.
Multi-point locking ideal for residential and condominium projects.

Cadre à barrière thermique pour une performance air / eau supérieure.
Le verrouillage multipoints sont la conception idéale pour les projets résidentiels.

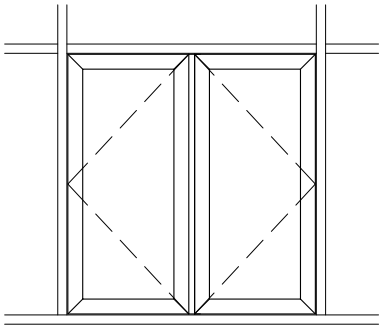

Pair Out-Swing
Paire ouvrant vers l'extérieur

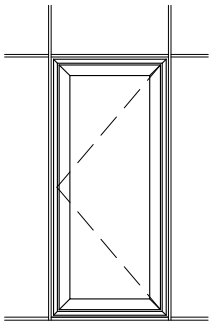

Single Out-Swing
Simple ouvrant vers l'extérieur

Size charts **8.1.1.1**
Graphiques des dimensions **8.1.1.2**

Thermal Simulation chart ..... **8.1.2.1 - 8.1.2.2**
Graphiques de simulation thermique ..... **8.1.2.3 - 8.1.2.4**

Door swing guide **8.1.3.0**
Guide d'ouverture des portes

Typical Details / *Détails typiques* ..... **8.1.3.1 - 8.1.3.12**
Elevations / *Élévations* ..... 8.1.3.1 - 8.1.3.4

"TERRAPORTE" TERRACE DOORS SINGLE, OUT-SWING DOOR

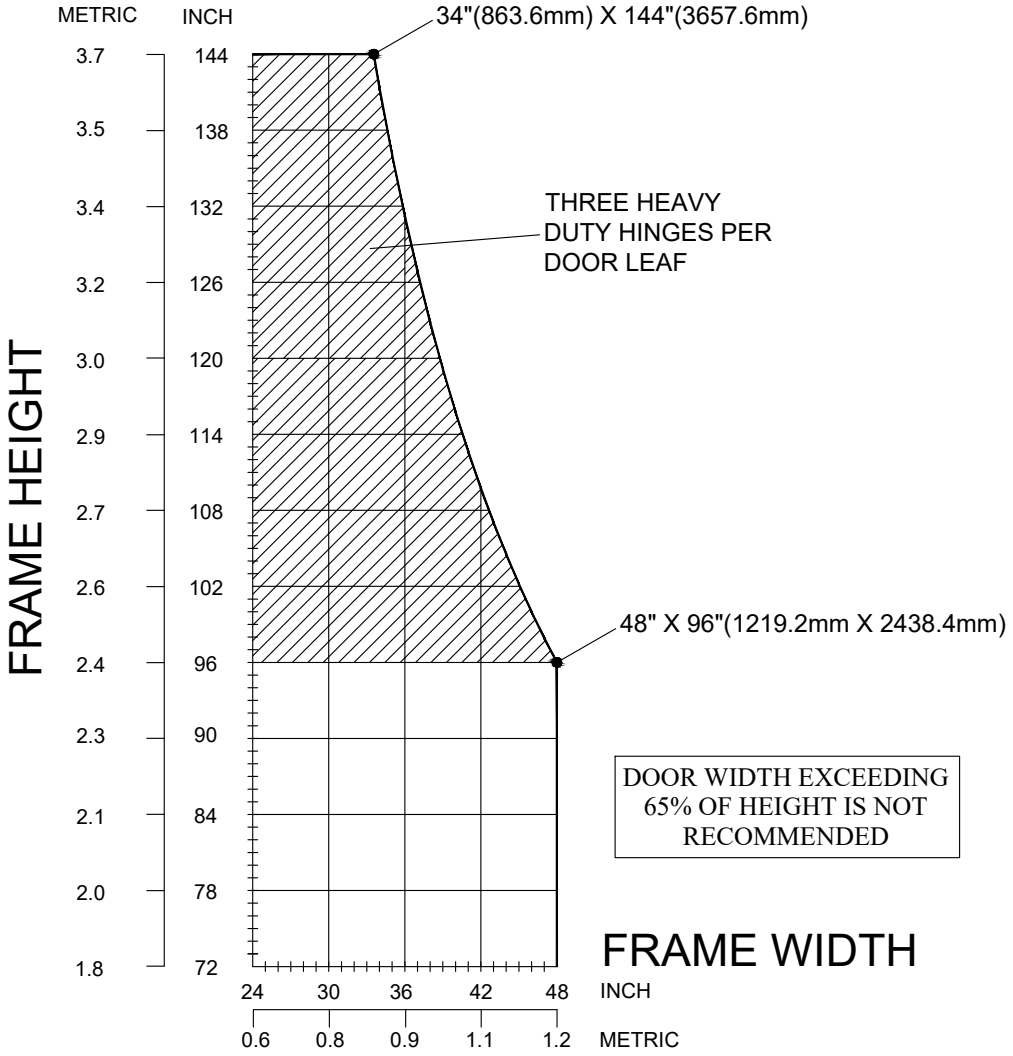

USING THIS CHART:

- Ensure your largest maximum door size falls within the above size limitation chart
- Maximum sizes 48"(1219.2mm) wide x 96"(2438.4mm) high or 34"(863.6mm) wide x 144"(3657.6mm) high
- Meets NAFS US AW-PG70 & CAN AW-PG3360

STANDARD DOOR HARDWARE INCLUDES THE FOLLOWING:

- Lever handle operated multipoint lockset and strike plate
- Five point locking
- Europrofile cylinder c /w key, thumbturn and covers
- 1 pair handles
- 1 pair heavy duty hinges

OPTIONAL EXTRAS (MUST BE SPECIFIED AT TIME OF ORDERING OR QUOTATION):

- Concealed door stop
- Closer and drop plate

Pour la version en français, veuillez voir la page : 8.1.1.2

TerraPorte 7600 - Ouverture Extérieure

Graphiques des dimensions

PORTE DE TERRASSE TERRAPORTE 7600 OUVRANT VERS L'EXTÉRIEUR

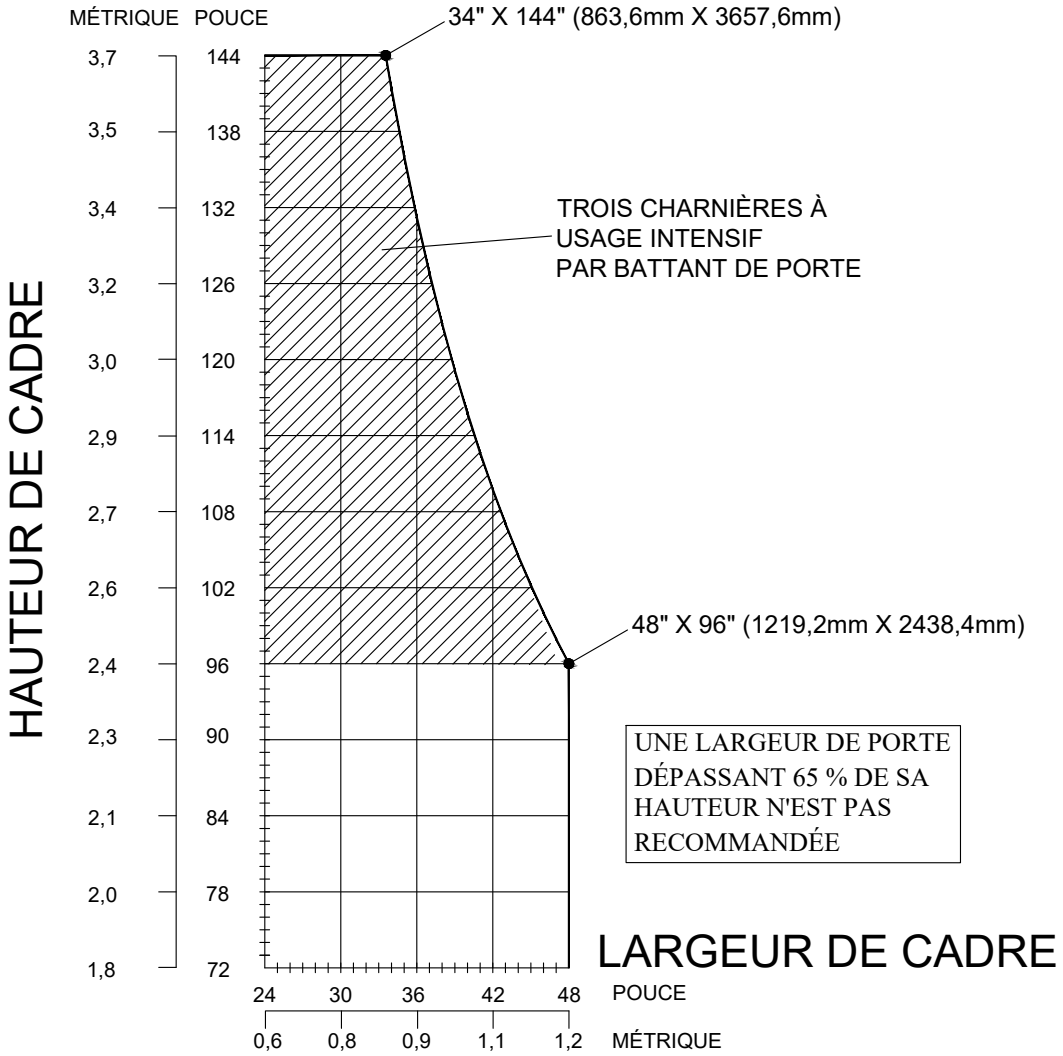

LORSQUE VOUS UTILISEZ CE GRAPHIQUE :

- Assurez-vous que votre dimension de porte maximale ne dépasse pas la dimension maximale prévue par le graphique ci-dessus.
- Dimensions maximales 48"(1219,2mm) de large x 96"(2438,4mm) de haut ou 34"(863,6mm) de large x 144"(3657,6mm) de haut.
- Conforme aux normes NAFS US AW-PG70 et CAN AW-PG3360.

LA QUINCAILLERIE STANDARD INCLUT LES PIÈCES SUIVANTES :

- Serrure complète multipoint opérée par poignée béquille et gâche
- Verrouillage cinq points
- Barillet europrofile livré avec clé, barillet manuel et couvercles
- 1 paire de poignées
- 1 paire de charnières à usage standard

EN OPTION (DOIVENT ÊTRE SPÉCIFIÉS AU MOMENT DU DEVIS ET /OU DE LA COMMANDE) :

- Amortisseurs
- Ferme-porte et plaque de descente

For English version please see page: 8.1.1.1

TerraPorte 7600 Out-Swing

Thermal simulation chart - Reading guide

Index

THE FOLLOWING THERMAL CHARTS ARE TO BE USED TO DETERMINE OVERALL U VALUE OF THE PRODUCT BY KNOWING U VALUE CENTRE OF GLASS AND SELECTED SPACER OR DETERMINE CENTRE OF GLASS U VALUE AND SPACER BY KNOWING THE PRODUCT REQUIREMENTS FOR U VALUE.

DETERMINE CENTRE OF GLASS U VALUE

1) Choose the total system U value from the chart below (vertical axis)
2) Based on this point come across horizontally until you reach the specific spacer bar (metallic or non-metallic)
3) From this point come down vertically until you reach the horizontal axis and your centre of glass U value

DETERMINE TOTAL SYSTEM U VALUE

1) Choose your centre of glass U value from the chart below (horizontal axis)
2) Based on this point come up vertically until you reach the specific spacer bar (metallic or non-metallic)
3) From this point come across horizontally until you reach the vertical axis and your total system U value

A = Double glazed with Generic Group1
-Spacer containing aluminum
B = Double glazed with Generic Group4
-Spacer containing all non metallic materials

CHART BASED ON 1" (25.4 mm)
DOUBLE GLAZED SEALED UNIT

EXAMPLE:

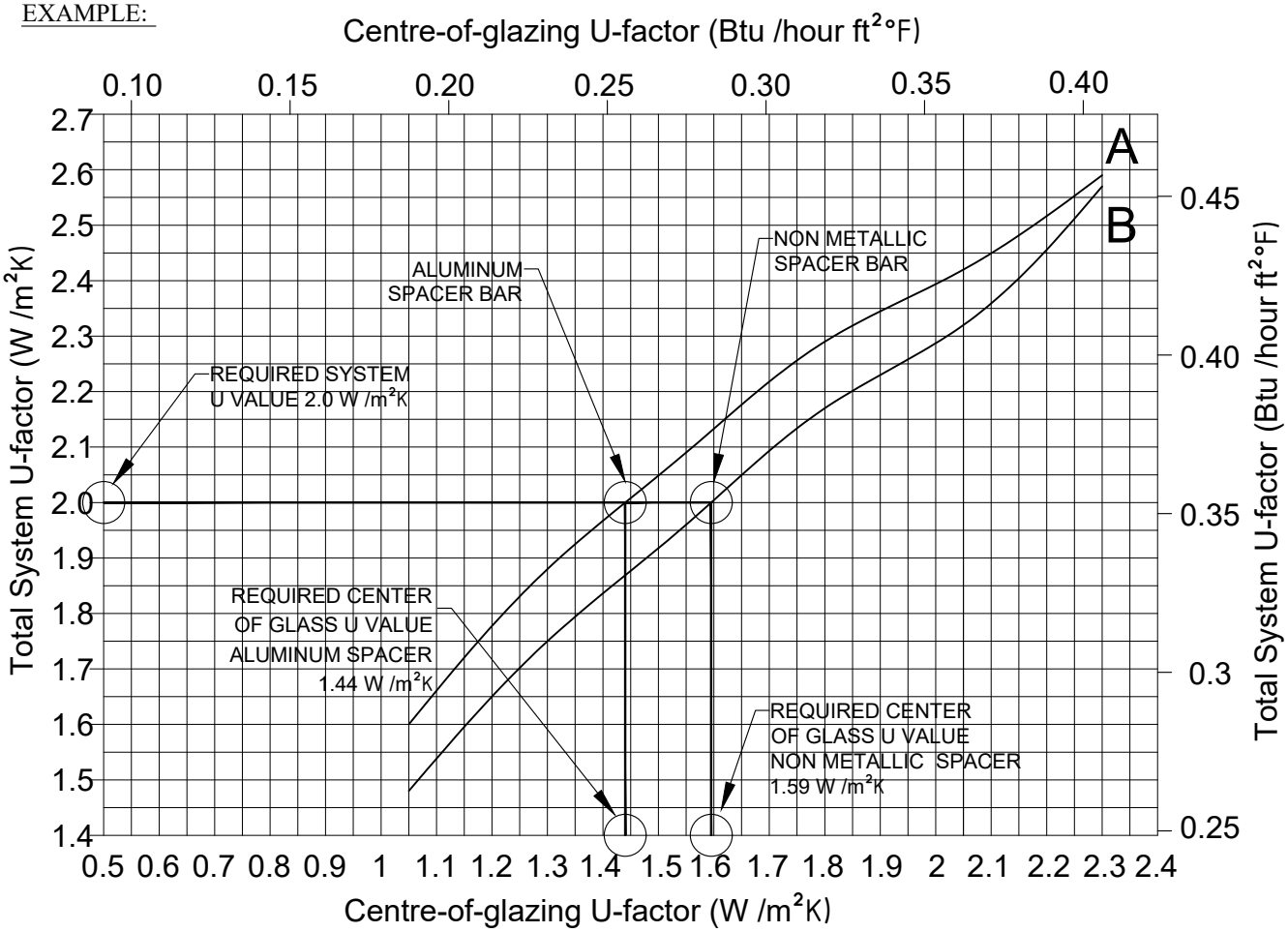

ENVIRONMENTAL CONDITIONS: NFRC 100-2001		
Inside Air Temperature	Outside Air Temperature	Outside Wind Speed
21° C	-18° C	5.5 m /s

Pour la version en français, veuillez voir la page : 8.1.2.3

TerraPorte 7600 Out-Swing

Thermal simulation chart - Double glazed

THE FOLLOWING THERMAL CHARTS ARE TO BE USED TO DETERMINE OVERALL U VALUE OF THE PRODUCT BY KNOWING U VALUE CENTRE OF GLASS AND SELECTED SPACER OR DETERMINE CENTRE OF GLASS U VALUE AND SPACER BY KNOWING THE PRODUCT REQUIREMENTS FOR U VALUE.

- Curves represent simulation results based on double glazing options using the lowest (curve a) and highest (curve b) performing spacers. Spacer conductance values are based on nfrc 100-2010 section 5.9.5.1
- Simulation methodology followed nfrc 100-2010
- Simulated swinging door with frame is $37\frac{13}{16}$"(960.4mm) x $82\frac{1}{4}$"(2089.2mm) as per nfrc100-2010 table 4.3
- The charts should be used as a budget or design guide for fenestration product u-factor and rating purposes

A = Double glazed with Generic Group1
-Spacer containing aluminum
B = Double glazed with Generic Group4
-Spacer containing all non metallic materials

CHART BASED ON 1" (25.4 mm)
DOUBLE GLAZED SEALED UNIT

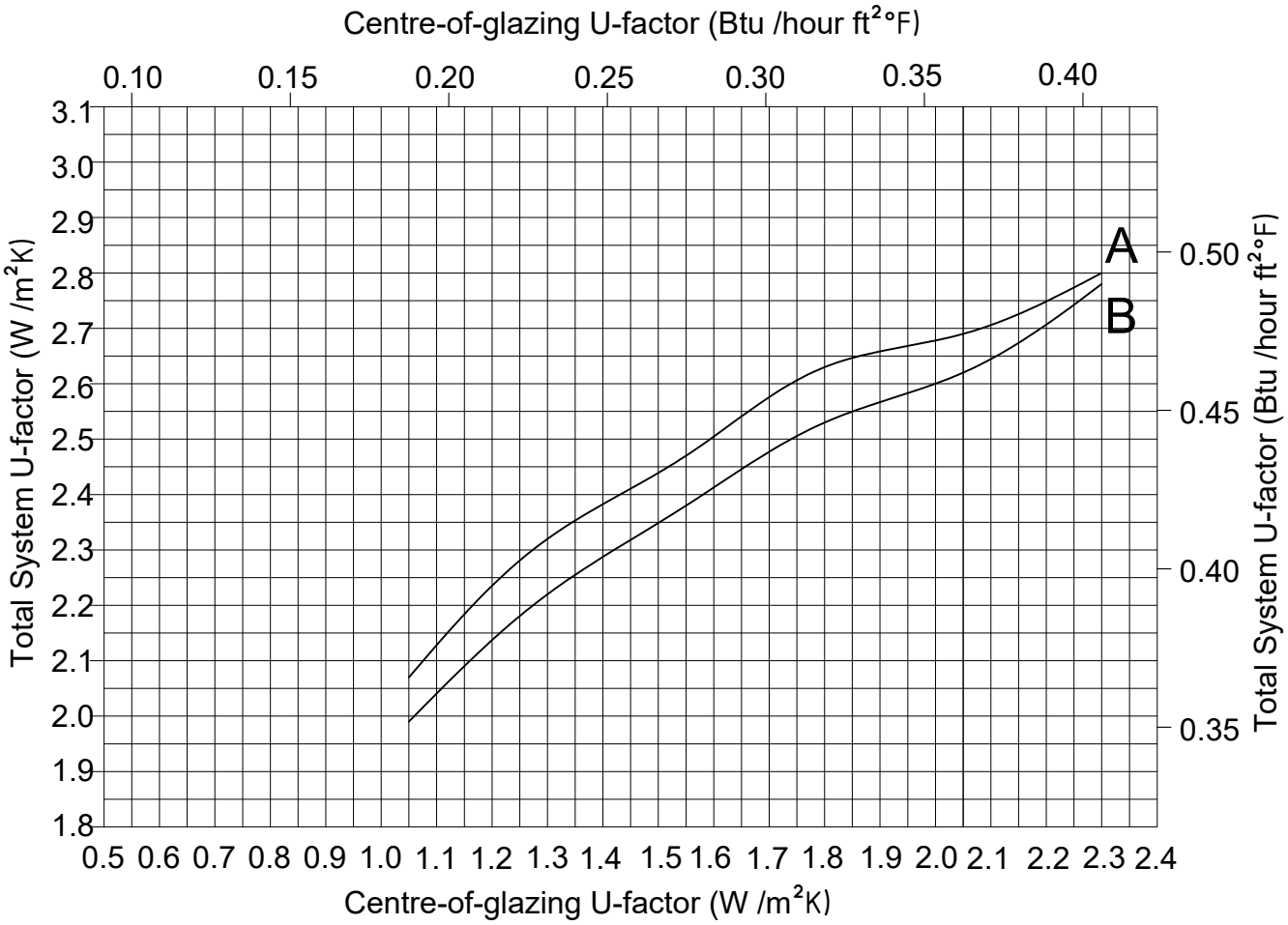

ENVIRONMENTAL CONDITIONS: NFRC 100-2001		
Inside Air Temperature	Outside Air Temperature	Outside Wind Speed
21° C	-18° C	5.5 m /s

Pour la version en français, veuillez voir la page: 8.1.2.4

TerraPorte 7600 - Ouverture Extérieure

Index

Graphiques de simulation thermique - Guide de lecture

LES GRAPHIQUES DE SIMULATION THERMIQUE SUIVANTS DOIVENT ÊTRE UTILISÉS POUR DÉTERMINER LA VALEUR U TOTALE DU PRODUIT EN CONNAISSANT LA VALEUR U AU CENTRE DU VERRE AINSI QUE LE TYPE D'INTERCALAIRE CHOISI, OU POUR DÉTERMINER LA VALEUR U DU CENTRE DE LA VITRE ET LE TYPE D'INTERCALAIRE EN CONNAISSANT LA VALEUR U EXIGÉE DU PRODUIT.

DÉTERMINER LA VALEUR U DU CENTRE DE LA VITRE

1) Choisir la valeur U totale dans le graphique ci-dessous (axe vertical).
2) En se basant sur ce point, se déplacer à l'horizontale jusqu'à l'intercalaire spécifique (métallique ou non-métallique).
3) À partir de ce point, passer à la verticale jusqu'à l'axe horizontal et votre valeur U au centre de la vitre.

DÉTERMINER LA VALEUR U TOTALE DU SYSTÈME

1) Choisir la valeur U au centre du verre dans le graphique ci-dessous (axe horizontal).
2) En se basant sur ce point, se déplacer verticalement vers le haut jusqu'à l'intercalaire spécifique (métallique ou non-métallique).
3) À partir de ce point, passer à l'horizontale jusqu'à l'axe vertical et votre valeur U totale du système.

A = Double vitrage avec groupe générique 1
- intercalaire contenant de l'aluminium

B = Double vitrage avec groupe générique 4
- intercalaire sans matériaux métalliques

GRAPHIQUE BASÉ SUR UN DOUBLE VITRAGE SCELLÉ DE 1" (25,4 mm)

EXEMPLE :

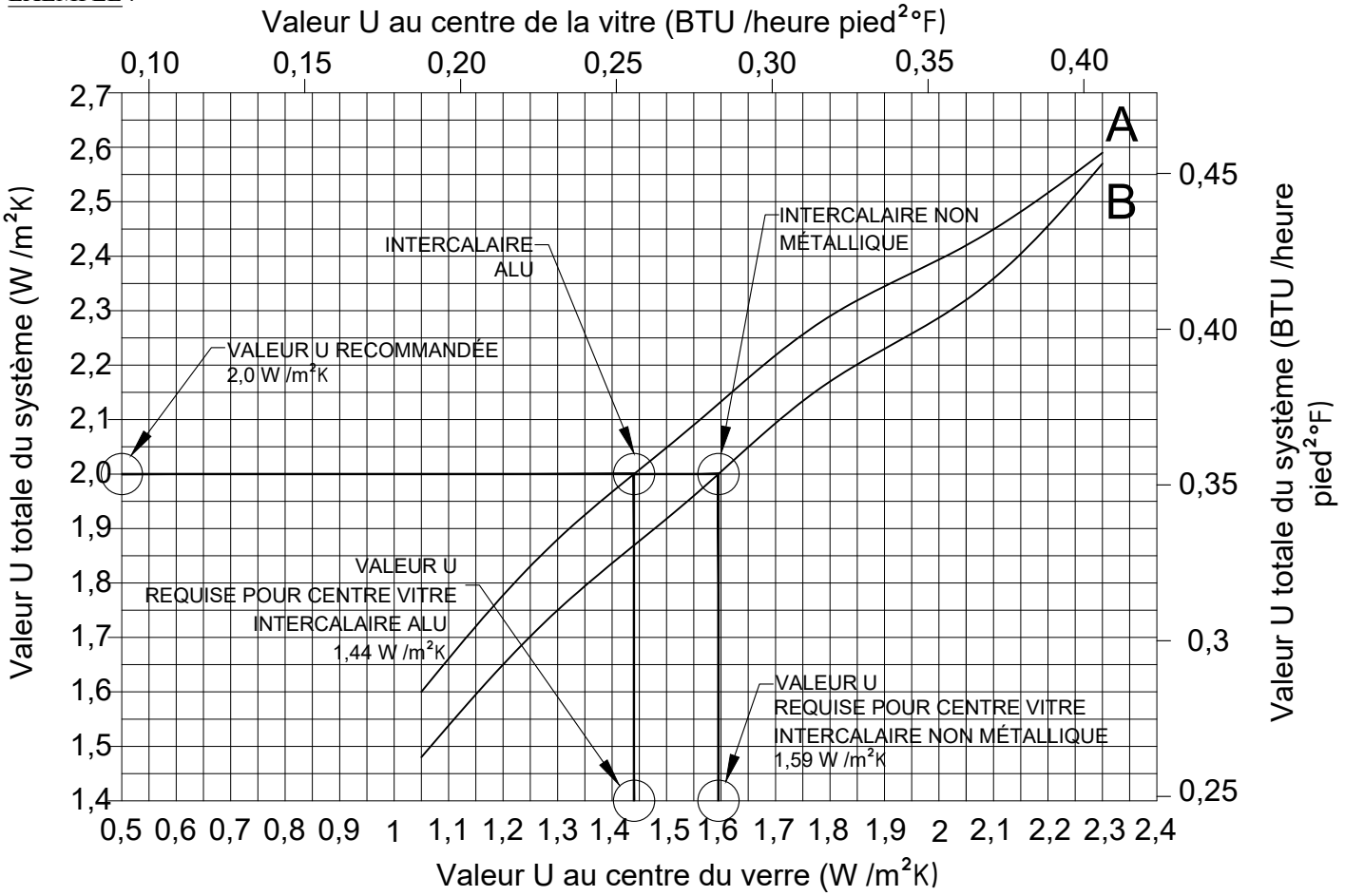

CONDITIONS AMBIANTES : NFRC 100-2001		
Temp. de l'air intérieur	Temp. de l'air extérieur	Vitesse du vent extérieur
21° C	-18° C	5.5 m /s

For English version please see page: 8.1.2.1

TerraPorte 7600 - Ouverture Extérieure

Index

Graphiques de simulation thermique - Double vitrage

LES GRAPHIQUES DE SIMULATION THERMIQUE SUIVANTS DOIVENT ÊTRE UTILISÉS POUR DÉTERMINER LA VALEUR U TOTALE DU PRODUIT EN CONNAISSANT LA VALEUR U AU CENTRE DU VERRE AINSI QUE LE TYPE D'INTERCALAIRE CHOISI, OU POUR DÉTERMINER LA VALEUR U DU CENTRE DU VERRE ET LE TYPE D'INTERCALAIRE EN CONNAISSANT LA VALEUR U EXIGÉE DU PRODUIT.

- Les courbes représentent les résultats de simulations effectuées par des laboratoires indépendants en fonction des options de double vitrage utilisant les intercalaires les moins performants (courbe a) et les intercalaires les plus performants (courbe b). Les valeurs de conductance thermique des intercalaires sont fondées sur la norme nfrc 100-2010, section 5.9.5.1.
- La méthodologie employée pour la simulation était conforme à la norme nfrc 100-2010.
- Le mur-rideau employé pour la simulation mesurait $37\frac{13}{16}$"(960.4mm) x $82\frac{1}{4}$"(2089.2mm) entre les centres des meneaux avec un meneau central vertical conformément à la norme nfrc 100-2010, tableau 4.3.
- Les graphiques doivent être utilisés comme guide pour l'établissement du budget ou pour la conception architecturale, pour déterminer la valeur u du produit de vitrage et afin d' établir les caractéristiques nominales.

A = Double vitrage avec groupe générique 1
- intercalaire contenant de l'aluminium

B = Double vitrage avec groupe générique 4
- intercalaire sans matériaux métalliques

GRAPHIQUE BASÉ SUR UN DOUBLE VITRAGE SCELLÉ DE 1" (25,4 mm)

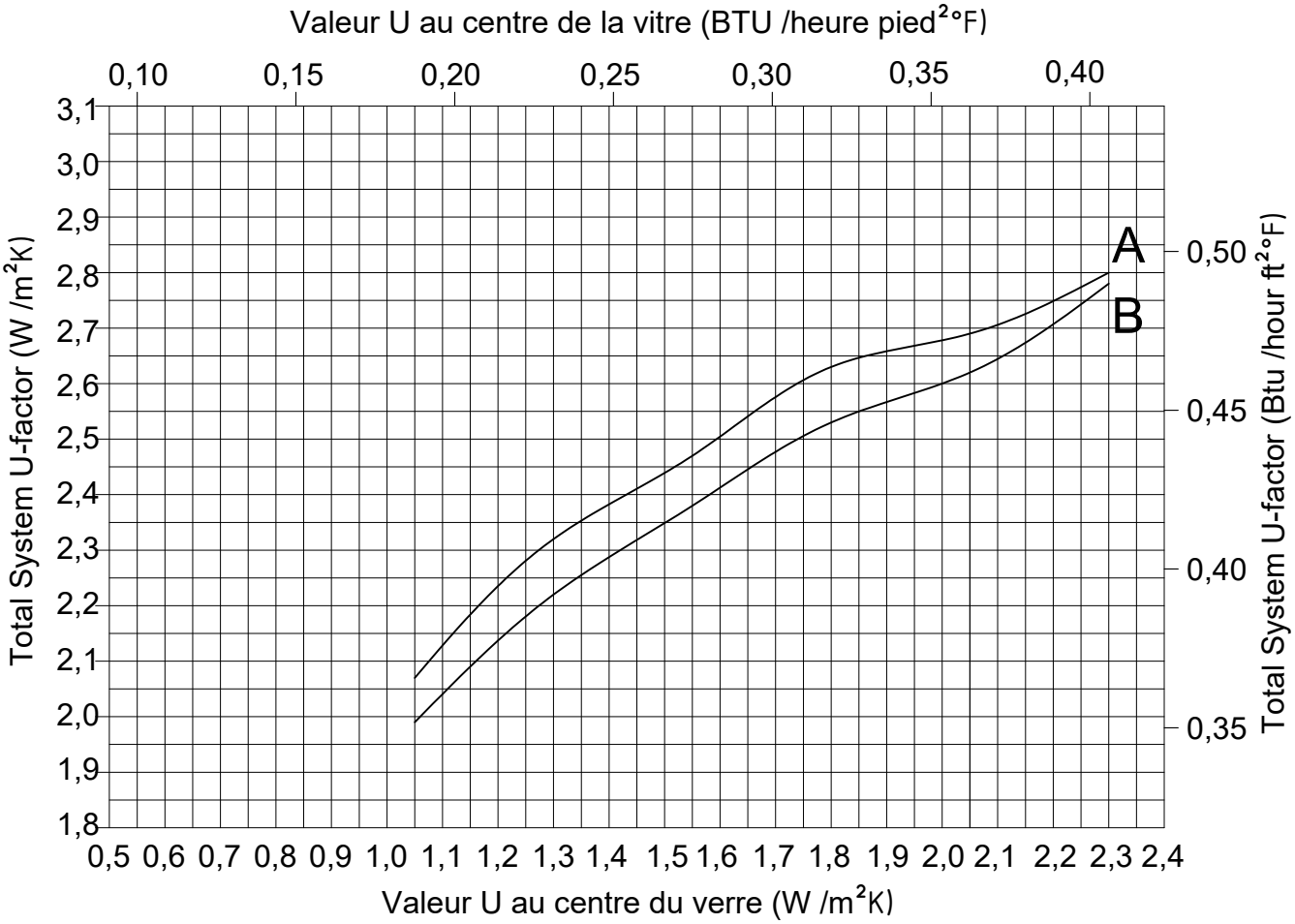

CONDITIONS AMBIANTES : NFRC 100-2001		
Temp. de l'air intérieur	Temp. de l'air extérieur	Vitesse du vent extérieur
21° C	-18° C	5,5 m /s

For English version please see page: 8.1.2.2

DOOR HANDING AS VIEWED FROM EXTERIOR

SENS D'OUVERTURE DE PORTE VU DE L'EXTÉRIEUR

SINGLE / *SIMPLE*

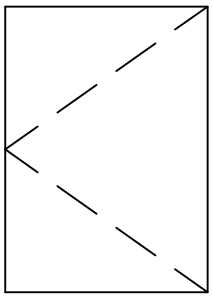

SINGLE / *SIMPLE*

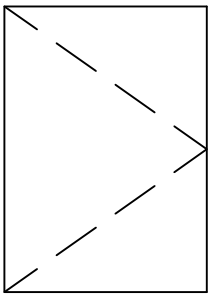

PAIR / *PAIRE*

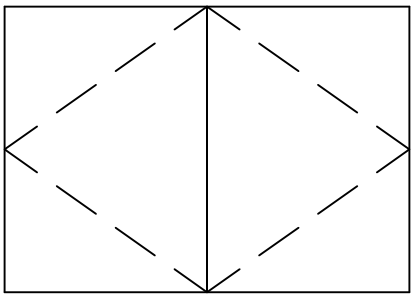

INTERIOR / *INTÉRIEUR*

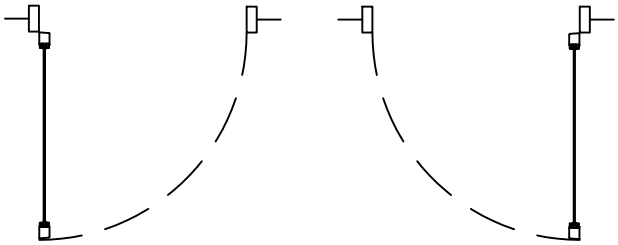

EXTERIOR / *EXTÉRIEUR*

LEFT HAND
OUT-SWING (LHR)

OUVERTURE EXTÉRIEUR
MAIN GAUCHE (MGR)

RIGHT HAND
OUT-SWING (RHR)

OUVERTURE EXTÉRIEUR
MAIN DROITE (MDR)

INTERIOR / *INTÉRIEUR*

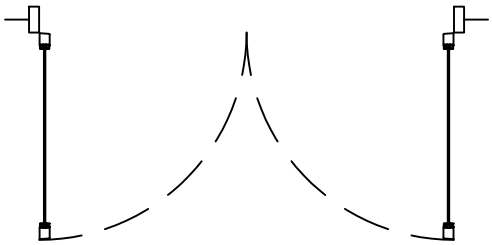

EXTERIOR / *EXTÉRIEUR*

PAIR OUT (PO)

PAIRE EXTÉRIEUR (PE)

3 SIDED FRAME - CAPPED SYSTEM / *SYSTÈME COUVERCLES À ENCLENCHEMENT- SUR 3 CÔTÉS*

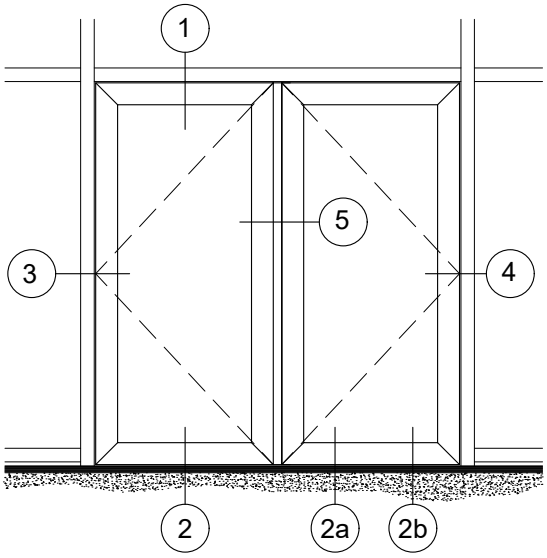

PAIR OUT-SWING IN THERMAWALL 2600

PAIRE OUVRANT VERS L'EXTÉRIEUR DANS THERMAWALL 2600

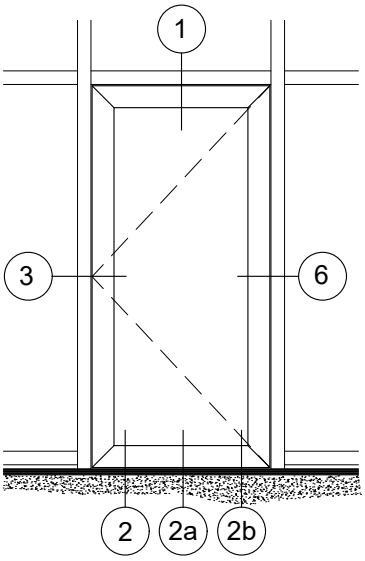

SINGLE OUT-SWING LHR IN THERMAWALL 2600

SIMPLE OUVRANT VERS L'EXTÉRIEUR MGR DANS THERMAWALL 2600

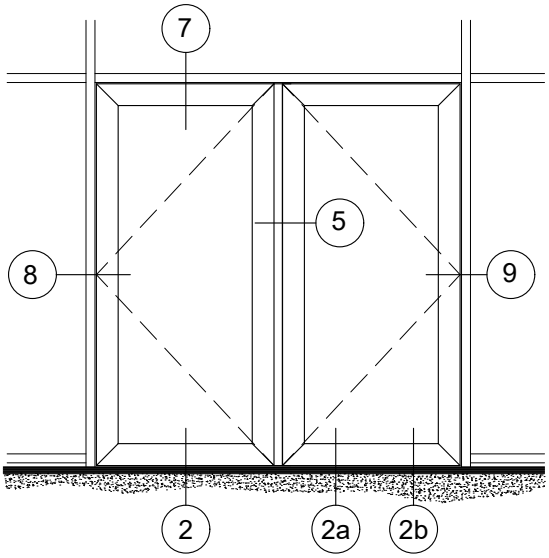

PAIR OUT-SWING IN SHADOWLINE 970

PAIRE OUVRANT VERS L'EXTÉRIEUR DANS SHADOWLINE 970

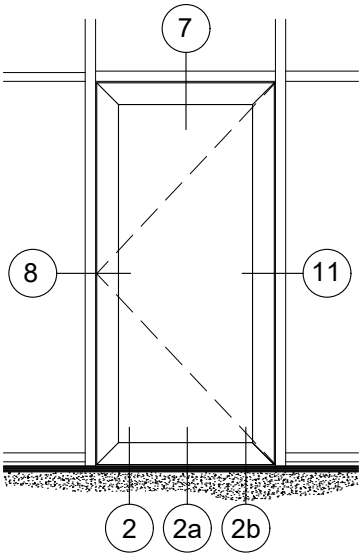

SINGLE OUT-SWING LHR IN SHADOWLINE 970

SIMPLE OUVRANT VERS L'EXTÉRIEUR MGR DANS SHADOWLINE 970

4 SIDED FRAME - CAPPED SYSTEM / *SYSTÈME COUVERCLES À ENCLENCHEMENT- SUR 4 CÔTÉS*

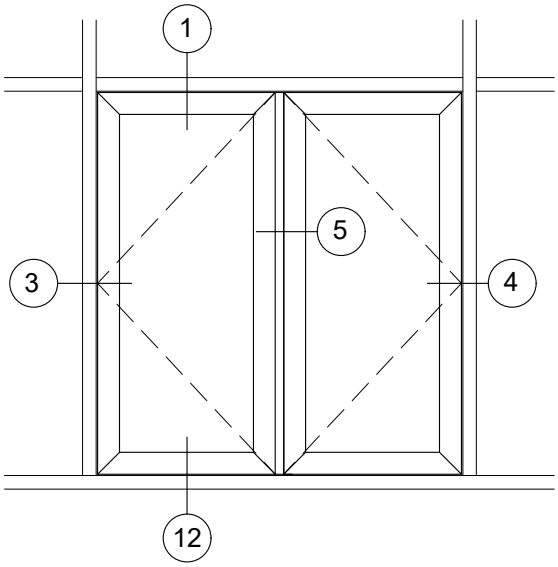

PAIR OUT-SWING IN THERMAWALL 2600
PAIRE OUVRANT VERS L'EXTÉRIEUR DANS THERMAWALL 2600

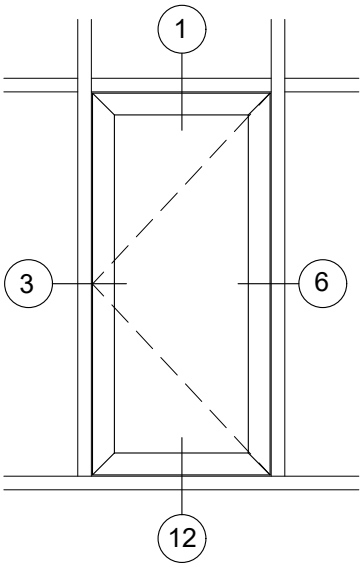

SINGLE OUT-SWING LHR IN THERMAWALL 2600
SIMPLE OUVRANT VERS L'EXTÉRIEUR MGR DANS THERMAWALL 2600

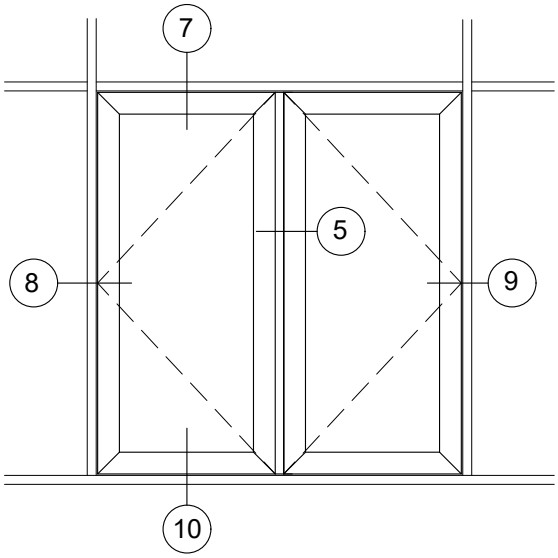

PAIR OUT-SWING IN SHADOWLINE 970
PAIRE OUVRANT VERS L'EXTÉRIEUR DANS SHADOWLINE 970

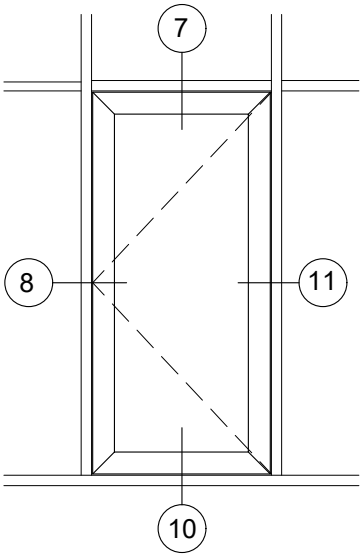

SINGLE OUT-SWING LHR IN SHADOWLINE 970
SIMPLE OUVRANT VERS L'EXTÉRIEUR MGR DANS SHADOWLINE 970

ROUGH OPENING / *OUVERTURE BRUTE*

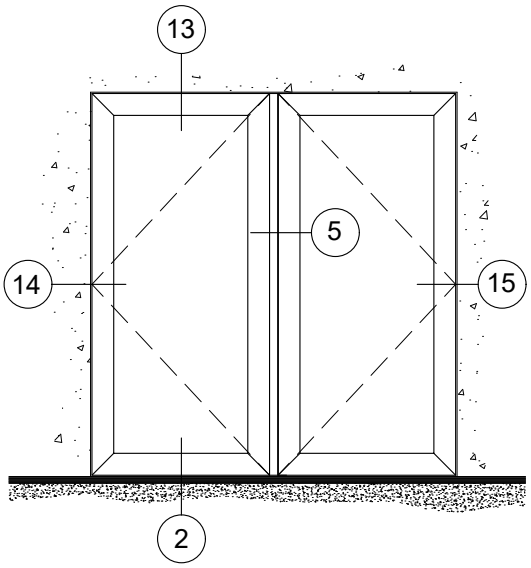

PAIR OUT-SWING IN ROUGH OPENING
PAIRE DE PORTES OUVRANT VERS L'EXTÉRIEUR DANS UNE OUVERTURE BRUTE

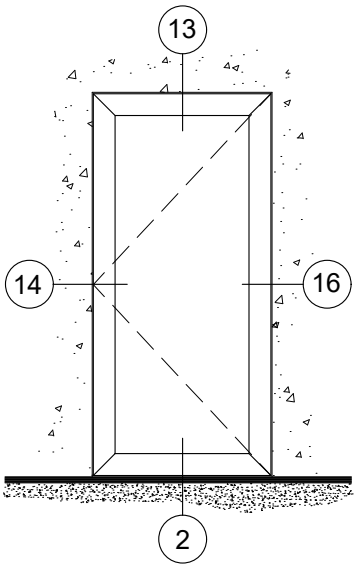

SINGLE OUT-SWING IN ROUGH OPENING
SIMPLE OUVRANT VERS L'EXTÉRIEUR DANS UNE OUVERTURE BRUTE

4 SIDED FRAME - SSG SYSTEM / *SYSTÈME VSS SUR 4 CÔTÉS*

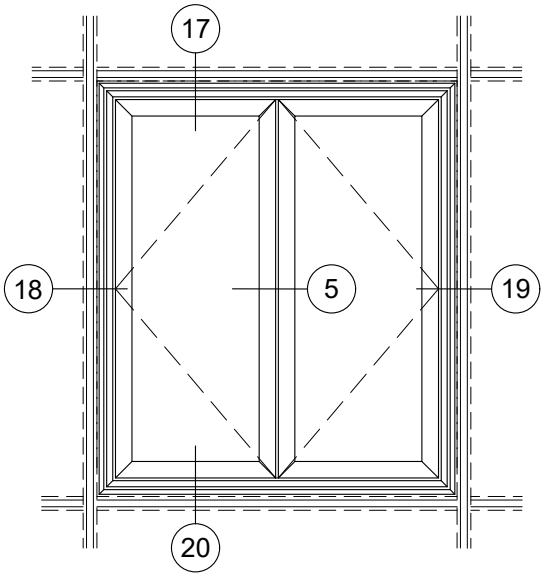

PAIR OUT-SWING IN THERMAWALL 2600
PAIRE OUVRANT VERS L'EXTÉRIEUR DANS THERMAWALL 2600

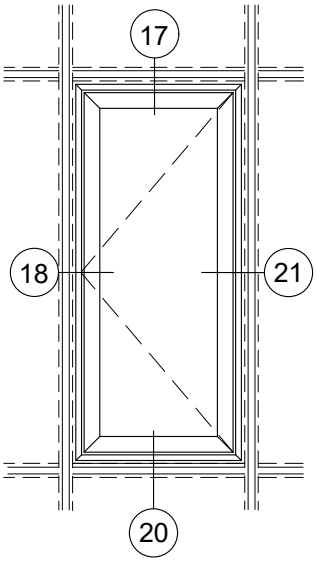

SINGLE OUT-SWING LHR IN THERMAWALL 2600
SIMPLE OUVRANT VERS L'EXTÉRIEUR MGR DANS THERMAWALL 2600

TerraPorte 7600 Out-Swing /*Ouverture Extérieure*

Index

Typical Details
Détails typiques

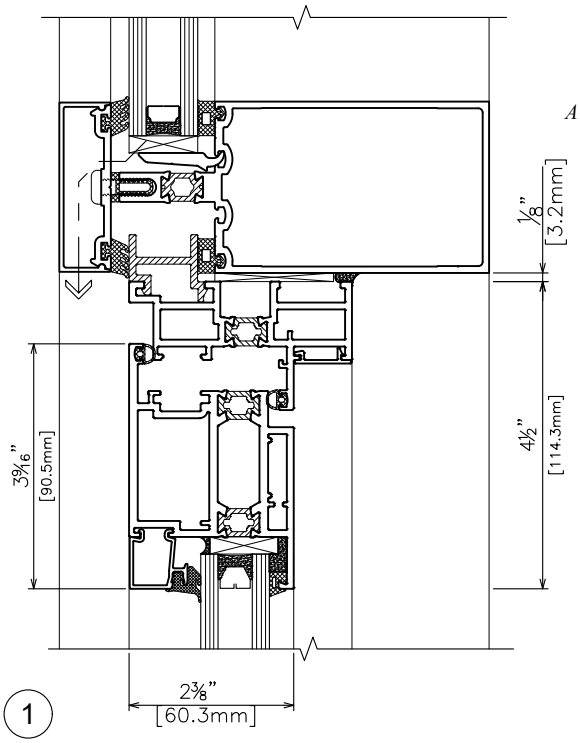

1

HEAD / *TÊTE*

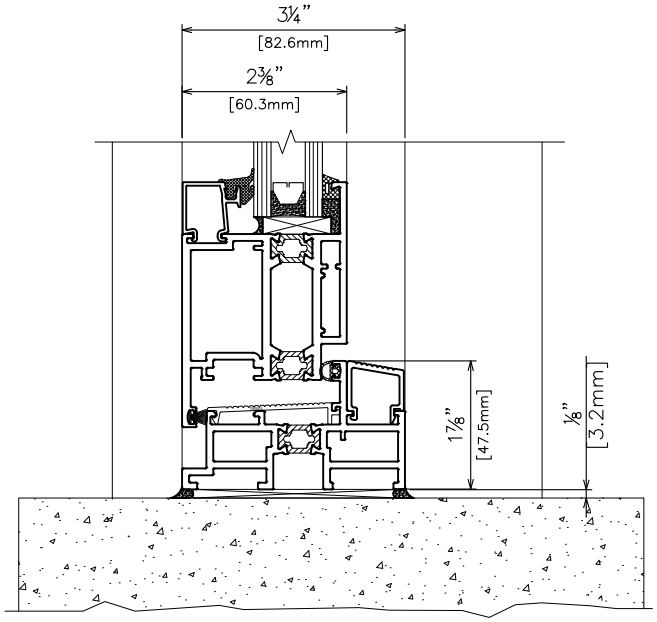

2

SILL / *SEUIL*

2a

OPTIONAL ACCESSIBLE SILL
TERRAPORTE ACCESSABLE™
AVEC SEUIL ACCESSIBLE EN OPTION

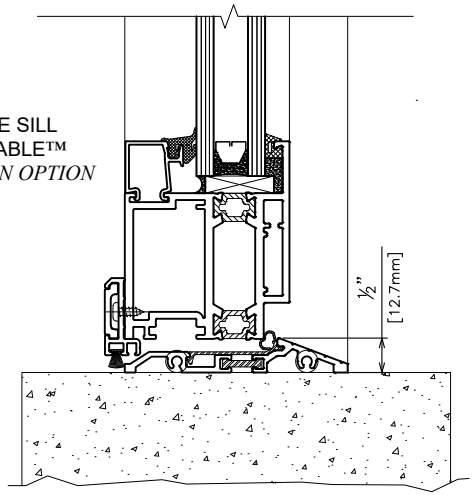

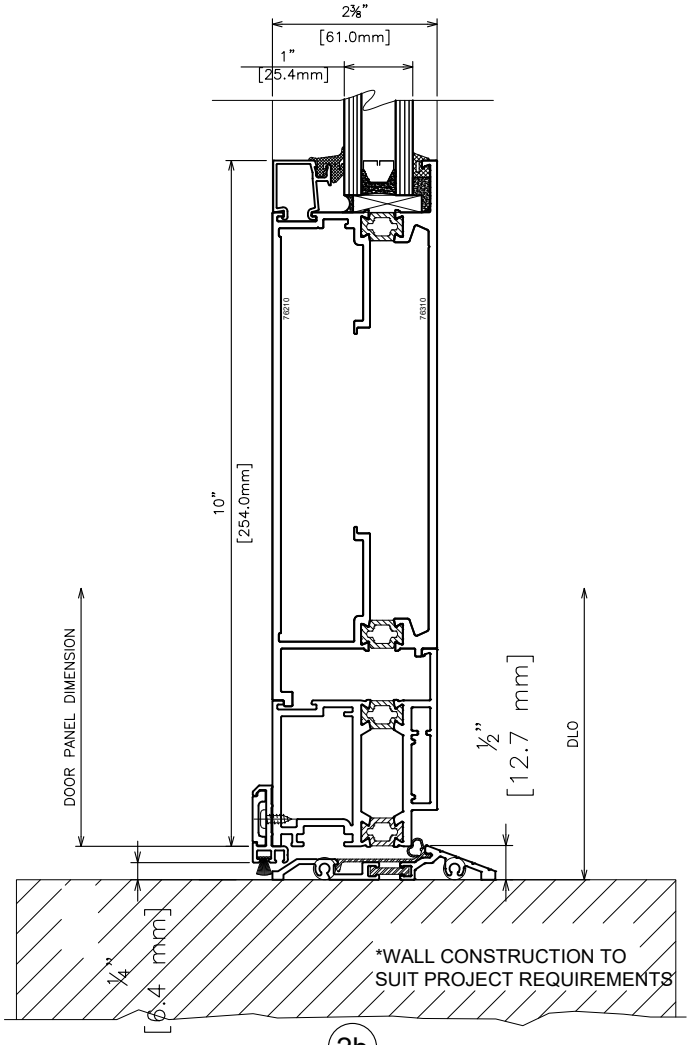

2b

OPTIONAL ACCESSIBLE SILL
TERRAPORTE ACCESSABLE™
AVEC SEUIL ACCESSIBLE EN OPTION

TERRAPORTE 7600 PAIR OUT-SWING INSTALLED IN CURTAIN WALL THERMAWALL 2600

TERRAPORTE 7600 PAIRE OUVRANT VERS L'EXTÉRIEUR INSTALLÉE DANS UN MUR-RIDEAU THERMAWALL 2600

TerraPorte 7600 Out-Swing / *Ouverture Extérieure*

Typical Details
Détails typiques

Index

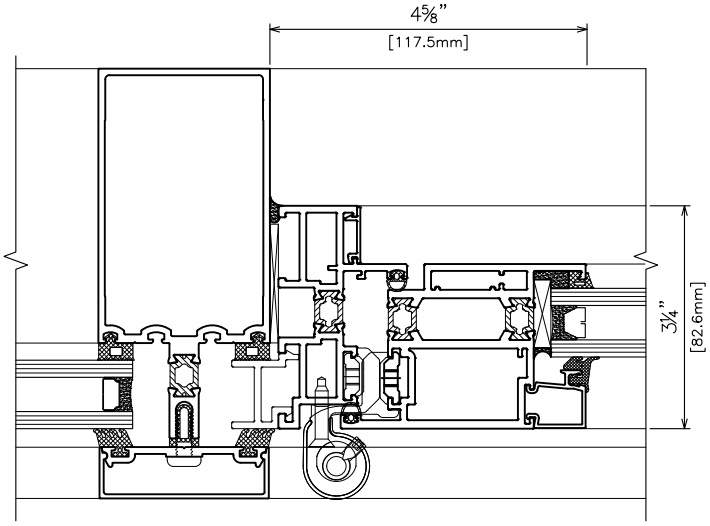

3

LEFT JAMB / *MONTANT GAUCHE*

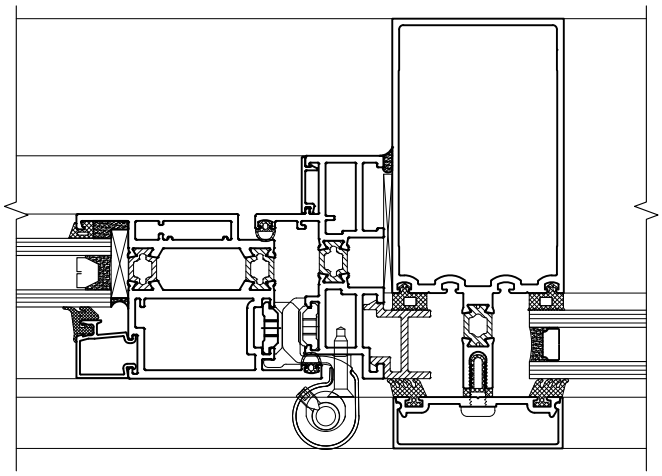

4

RIGHT JAMB / *MONTANT DROIT*

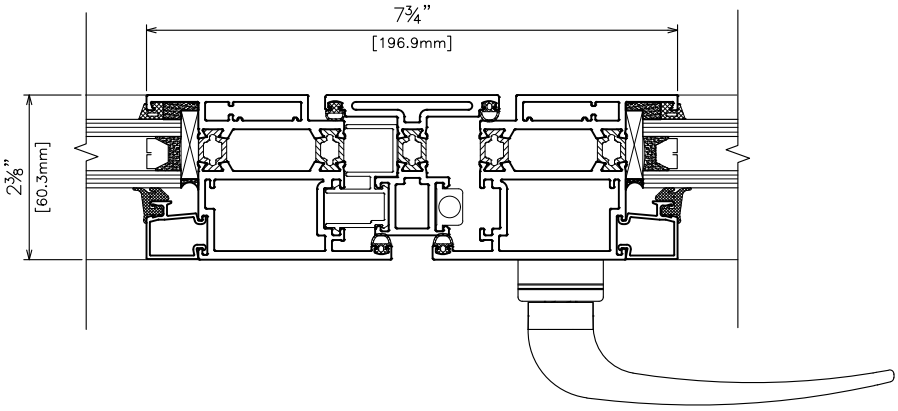

5

MEETING STILES / *MONTANTS BATTANTS*

TERRAPORTE 7600 PAIR OUT-SWING INSTALLED IN CURTAIN WALL THERMAWALL 2600
TERRAPORTE 7600 PAIRE OUVRANT VERS L'EXTÉRIEUR INSTALLÉE DANS UN MUR-RIDEAU THERMAWALL 2600

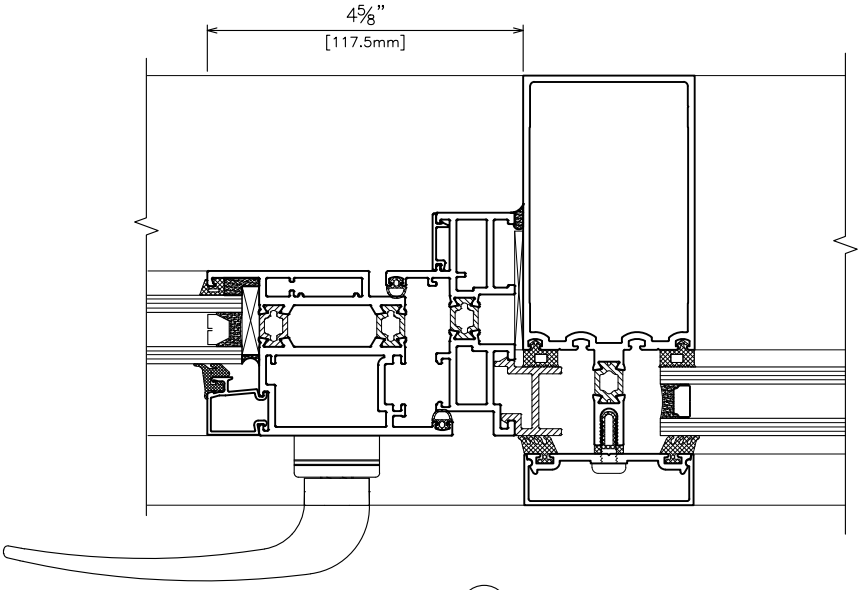

6

RIGHT JAMB / *MONTANT DROIT*

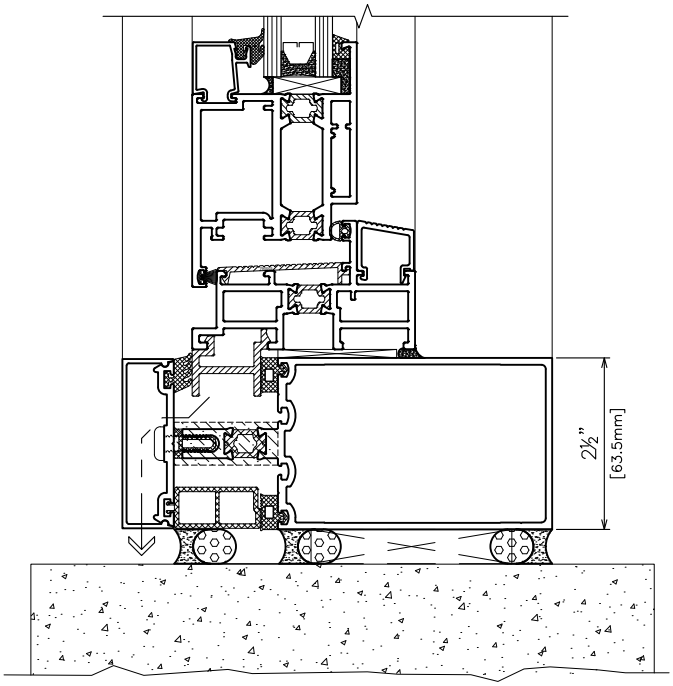

12

SILL / *SEUIL*

TERRAPORTE 7600 SINGLE OUT-SWING LHR INSTALLED IN CURTAIN WALL THERMAWALL 2600
TERRAPORTE 7600 SIMPLE OUVRANT VERS L'EXTÉRIEUR INSTALLÉE DANS UN MUR-RIDEAU THERMAWALL 2600

TerraPorte 7600 Out-Swing /*Ouverture Extérieure*

Index

Typical Details
Détails typiques

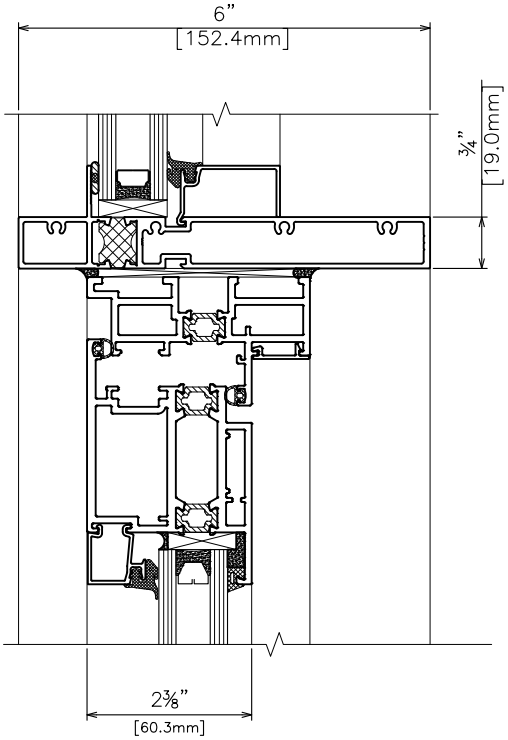

7

HEAD / *TÊTE*

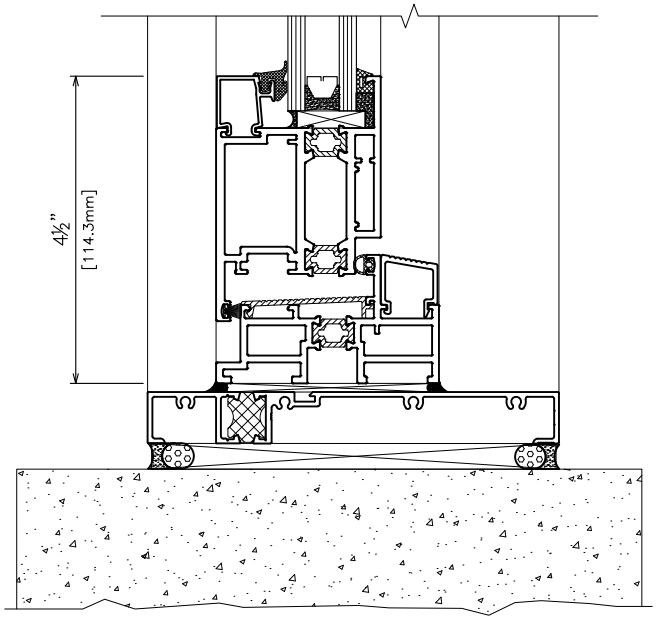

10

SILL / *SEUIL*

TERRAPORTE 7600 PAIR OUT-SWING INSTALLED IN FIXED WINDOW SHADOWLINE 970
TERRAPORTE 7600 PAIRE OUVRANT VERS L'EXTÉRIEUR INSTALLÉE DANS UNE FENÊTRE FIXE SHADOWLINE 970

TerraPorte 7600 Out-Swing /*Ouverture Extérieure*

Index

Typical Details
Détails typiques

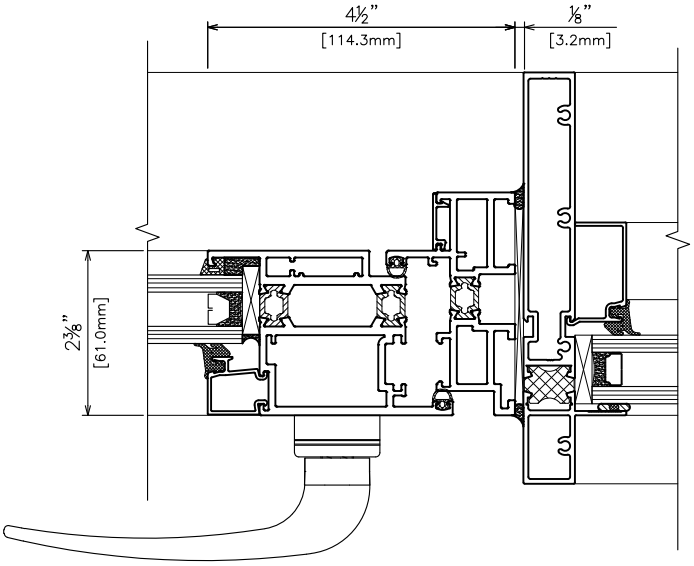

11

RIGHT JAMB / *MONTANT DROIT*

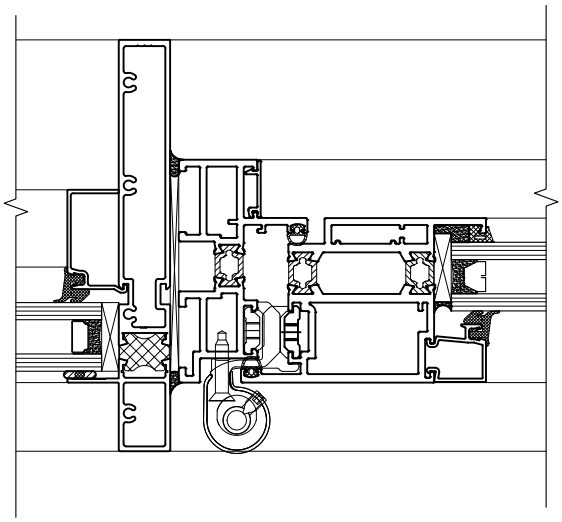

8

LEFT JAMB / *MONTANT GAUCHE*

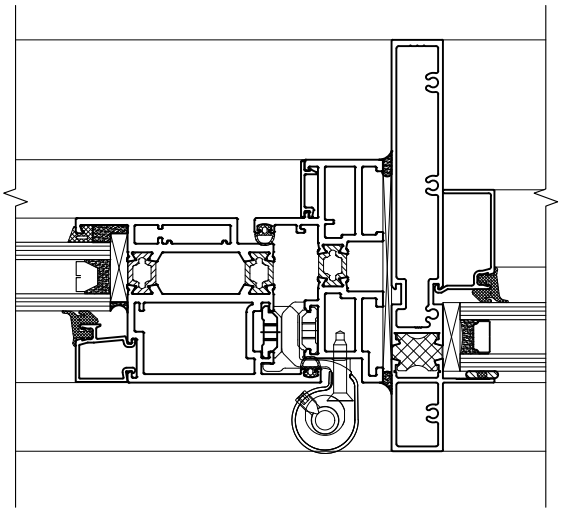

9

RIGHT JAMB / *MONTANT DROIT*

TERRAPORTE 7600 SINGLE AND PAIR OUT-SWING INSTALLED IN FIXED WINDOW SHADOWLINE 970
TERRAPORTE 7600 SIMPLE OUVRANT PAIRE OUVRANT VERS L'EXTÉRIEUR INSTALLÉE DANS UNE FENÊTRE FIXE SHADOWLINE 970

TerraPorte 7600 Out-Swing /*Ouverture Extérieure*

Typical Details
Détails typiques

Index

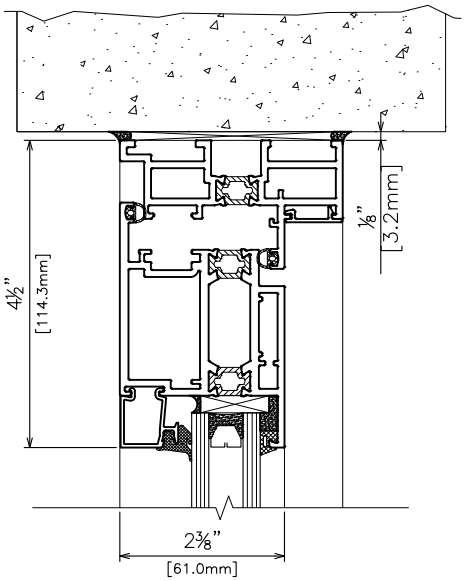

13

HEAD / *TÊTE*

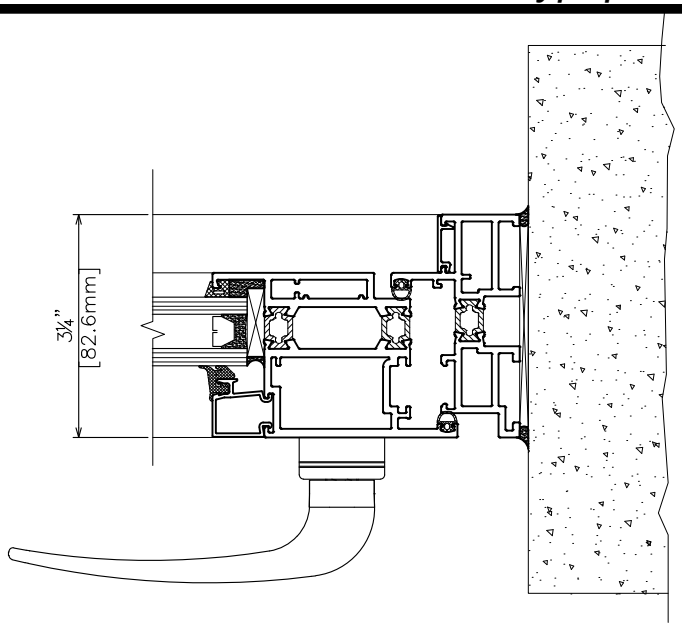

16

RIGHT JAMB / *MONTANT DROIT*

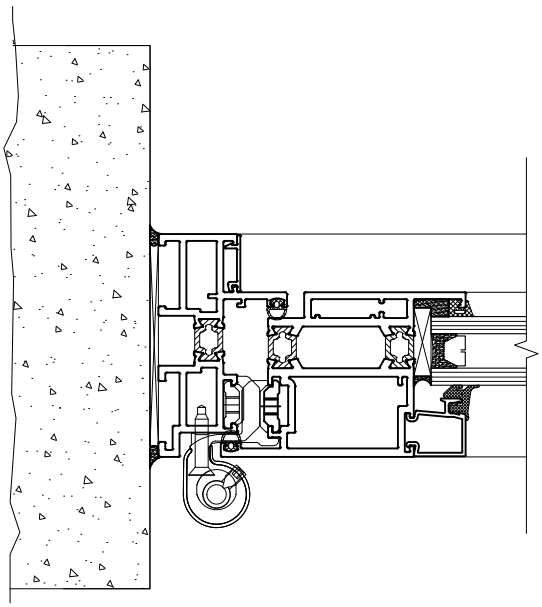

14

LEFT JAMB / *MONTANT GAUCHE*

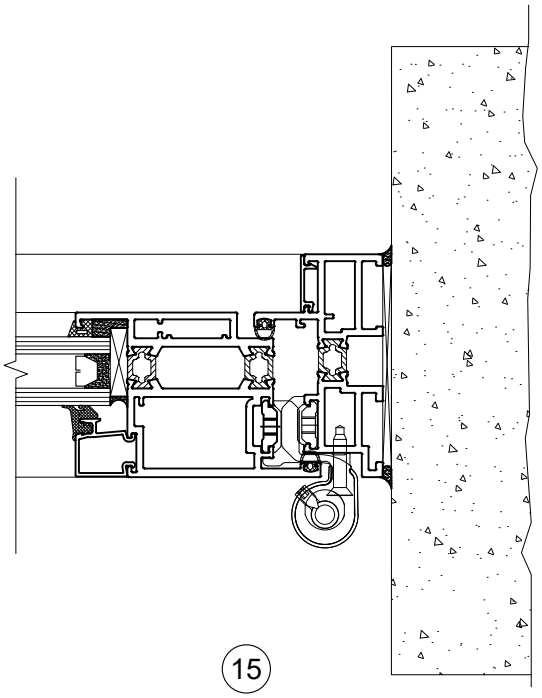

15

RIGHT JAMB / *MONTANT DROIT*

TERRAPORTE 7600 SINGLE AND PAIR OUT-SWING INSTALLED IN ROUGH OPENING
TERRAPORTE 7600 SIMPLE OUVRANT PAIRE DE PORTES OUVRANT VERS L'EXTÉRIEUR DANS UNE OUVERTURE BRUTE

TerraPorte 7600 Out-Swing / *Ouverture Extérieure*

Typical Details
Détails typiques

Index

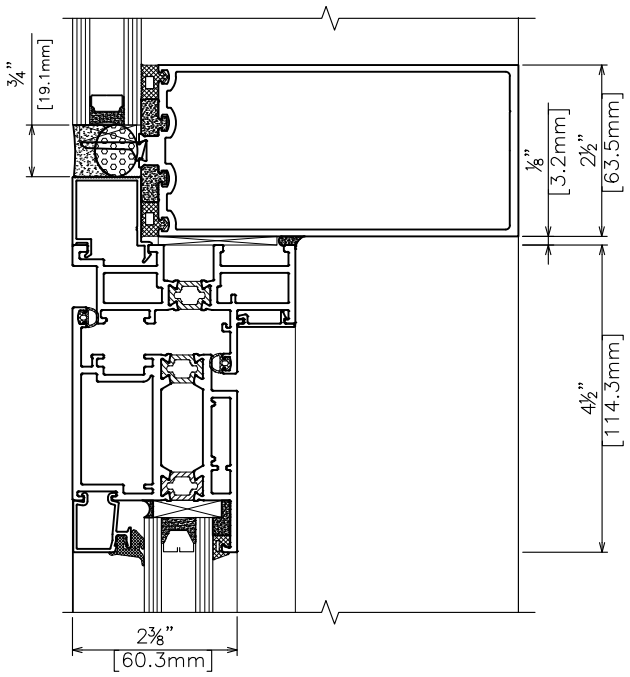

17

HEAD / *TÊTE*

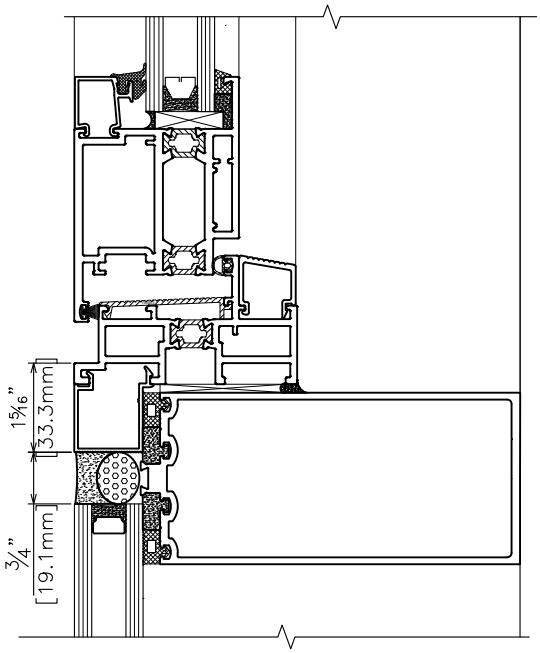

20

SILL / *SEUIL*

TERRAPORTE 7600 PAIR OUT-SWING INSTALLED IN CURTAIN WALL THERMAWALL 2600 SSG
TERRAPORTE 7600 PAIRE OUVRANT VERS L'EXTÉRIEUR INSTALLÉE DANS UN MUR-RIDEAU THERMAWALL 2600 VSS

TerraPorte 7600 Out-Swing / *Ouverture Extérieure*

Typical Details
Détails typiques

Index

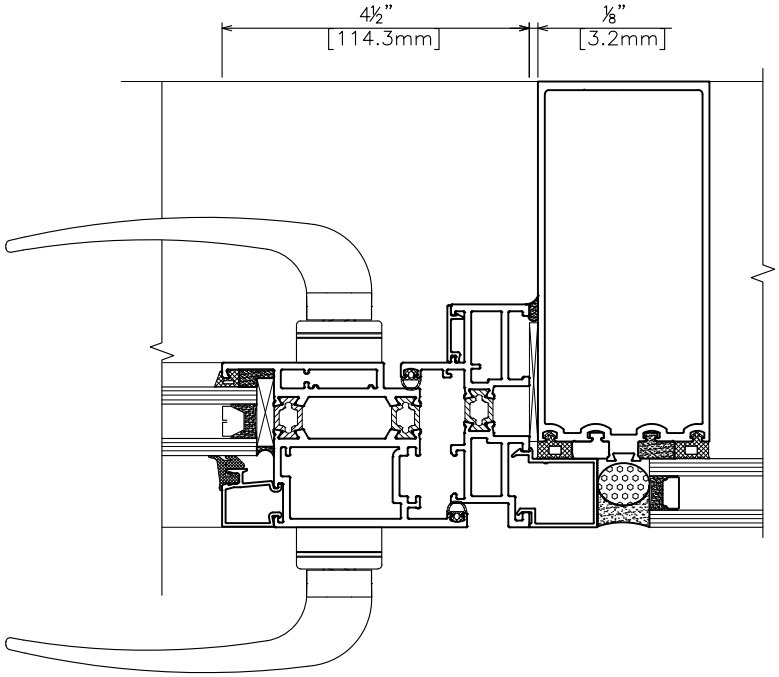

21

RIGHT JAMB / *MONTANT DROIT*

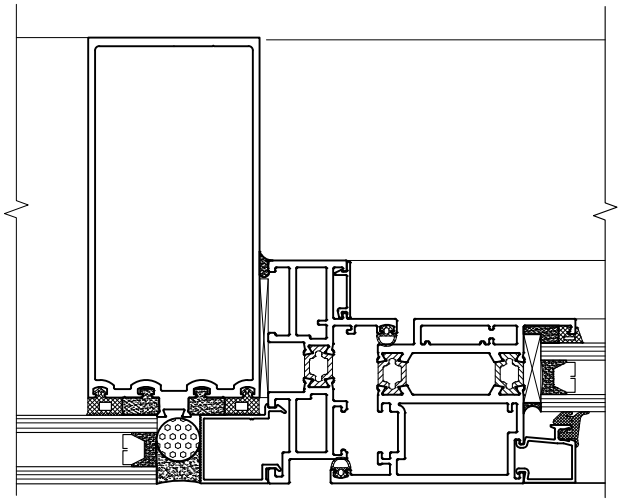

18

LEFT JAMB / *MONTANT GAUCHE*

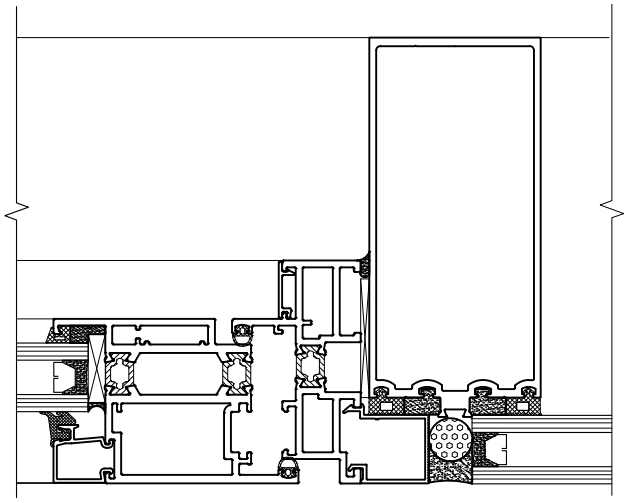

19

RIGHT JAMB / *MONTANT DROIT*

TERRAPORTE 7600 SINGLE AND PAIR OUT-SWING INSTALLED IN CURTAIN WALL THERMAWALL 2600 SSG
TERRAPORTE 7600 SIMPLE OUVRANT PAIRE OUVRANT VERS L'EXTÉRIEUR INSTALLÉE DANS UN MUR-RIDEAU THERMAWALL 2600 VSS